АРГУС·ЭТ

МИКРОПОЛОСКОВЫЕ ПРИБОРЫ

- Вентили без основания
- Циркуляторы без основания
- Вентили на основании
- Циркуляторы на основании
- Х-циркуляторы на основании
- Нагрузки (микрополосковые)

III. МИКРОПОЛОСКОВЫЕ ПРИБОРЫ

ООО «Аргус-ЭТ»» предлагает широкую линейку микрополосковых приборов без основания (безарматурные микрополосковые приборы), а также микрополосковых приборов на основании.

Микрополосковые приборы без основания состоят из ферритовой пластины с нанесенной топологией с одной стороны – «Лицо», и сплошной металлизированной поверхности с обратной стороны – «Земля». Со стороны «Лица» расположен постоянный магнит.

Микрополосковые приборы на основании состоят из ферритовой пластины с нанесенной топологией с одной стороны – «Лицо», и сплошной металлизированной поверхности с обратной стороны – «Земля», которая представляет из себя металлическое основание. Со стороны «Лица» расположен постоянный магнит.

Приборы ООО «Аргус-ЭТ» являются автономными, полностью функционирующими ферритовыми устройствами, разработаны для непосредственного монтажа в аппаратуру, имеющую микрополосковые выводы. Также возможно присоединение микрополосковых приборов к полосковым линиям передач.

ОСОБЕННОСТИ:

- Небольшой размер, легкий вес.
- Низкая стоимость.
- Широкое номенклатурное предложение.
- Высокое качество.
- Индивидуальный дизайн.
- Без содержания свинца, соответствует RoHS и REACH.

ЧАСТОТНЫЙ ДИАПАЗОН:

- Стандартный перекрываемый диапазон частот 0.15 – 64.0 ГГц.

ДИАПАЗОН РАБОЧИХ ТЕМПЕРАТУР:

- Стандартный диапазон рабочих температур -30 – +65 °С.
- Электрические параметры представлены для стандартного диапазона рабочих температур.
- Также доступны другие рабочие диапазоны температур.

МАГНИТНЫЕ ПОЛЯ И МАТЕРИАЛЫ:

- В местах установки изделий внешние сторонние магнитные поля не должны превышать 3978,5 А/м (50 Э).
- Все внешние магнитные материалы должны быть удалены на расстояние не менее 2,5 мм от любой поверхности ферритовых устройств.

ОБСЛУЖИВАНИЕ:

- Обращаться с осторожностью, использовать только немагнитные инструменты.

ВНЕШНЯЯ СРЕДА:

- Работает только в герметичной аппаратуре.
- Допустимая влажность не более 95%, без конденсации.

ТЕРМИЧЕСКОЕ СОПРОТИВЛЕНИЕ:

- Не превышает 10-4 м^{2}К / Вт.

МЕХАНИЧЕСКИЙ МОНТАЖ:

- Совместимость с аппаратурой с волновым сопротивлением 50 Ом.
- Микрополосковые приборы без основания должны монтироваться на магнитное или немагнитное основание. Тип основания указывается в спецификациях на прибор. Поверхность основания должна быть шлифована с чистотой не более 0.4 мкм.
- Плоскостность поверхности, на которую осуществляется монтаж приборов, не должна превышать 16 мкм.
- Если ферритовый прибор на основании содержит установочные прорези и/или отверстия, то он может монтироваться к корпусу с помощью стандартных винтов.
- Если ферритовый прибор не содержит на основании установочных прорезей и/или отверстий, то он может монтироваться:
  - путем пайки, используя бессвинцовые припои. Максимальная температура монтажа для стандартных приборов +150 °С в течение 60 с. или +130 °С при продолжительном воздействии. Рекомендуемый припой для монтажа ферритовых приборов ООО «Аргус-ЭТ» – ПСр3Ин (припой серебряно-индиевый, серебра – 3 %, индий – 97 %) с температурой плавления +141 °С. Возможно использовать аналогичные припои, без содержания свинца и олова;
  - путем приклеивания на токопроводящую эпоксидную смолу с температурой полимеризации не превышающей +130 °С. Рекомендуется применять электропроводящий клей ЭЧЭ-С (ЫУО.028.052 ТУ), приготовление смолы производится в соответствии с инструкцией изготовителя.
- Удовлетворительное функционирование микрополоскового прибора с устройством достигается при коэффициенте отношения толщин прибора и монолитной ИС, не более 1.5.
- Рекомендуемая толщина присоединительных перемычек 20 мкм. Ширина присоединительных перемычек не должна выходить за пределы 75-100 % от ширины полоска ферритового прибора. Длина присоединительной перемычки не должна превышать 200 % от ширины полоска ферритового прибора.
- Рекомендуемый монтаж присоединительных перемычек - приварка расщепленным электродом. Материал присоединительных перемычек – золото.
- Максимальная температура во время приварки присоединительных перемычек +350 °С не более 25 мс.
- Перемычки должны быть плотно прижаты к микрополосковой линии, не выходить за края микрополосковой линии.
- Планарность верхней поверхности ферритовых устройств и соединительных частей аппаратуры должны находиться под контролем, во избежание дополнительных разрывов импеданса.
- Зазор между ферритовым прибором и подложкой печатной платы аппаратуры должен четко контролироваться. Зазор имеет прямое влияние на потери и КСВн, вносимые соединением. Рекомендуемые ООО «Аргус-ЭТ» максимальные зазоры представлены в Таблице 1.

Таблица 1.

Максимальный допустимый зазор между ферритовым прибором и печатной платой аппаратуры

ЧАСТОТНЫЙ ДИАПАЗОН, ГГЦ	ЗАЗОР, ММ
2.0 – 5.0	0.200
5.0 – 10.0	0.127
10.0 – 17.0	0.100
17.0 – 24.0	0.076
24.0 – 30.0	0.050
30.0 – 44.0	0.040

Вентили без основания

(2.1 — 8.6 ГГц)

МОДЕЛЬ	ЧАСТОТА, ГГЦ	ШИРИНА РАБОЧЕЙ ПОЛОСЫ	ПРЯМЫЕ ПОТЕРИ, ДБ	ОБРАТНЫЕ ПОТЕРИ, ДБ	КСВН	ДИАПАЗОН РАБОЧИХ ТЕМПЕРАТУР, °С	ТИП
3ФВМ-2.4-1	2.1 — 2.6	ПОЛНАЯ	0.4	20	1.2	-20 — +65	1
3ФВМ-3.0-1	2.5 — 3.5	10%	0.4	20	1.2		1
2ФВМ-3.8-1	3.4 — 4.2	ПОЛНАЯ	0.4	20	1.25		2
2ФВМ-3.8-3	3.4 — 4.2	ПОЛНАЯ	0.4	20	1.25		3
2ФВМ-4.5-1	3.8 — 5.2	13%	0.4	20	1.25	-30 — +65	2
2ФВМ-4.7-1	4.2 — 5.2	13%	0.4	20	1.25		4
2ФВМ-5.3-1	5.1 — 5.5	ПОЛНАЯ	0.4	20	1.25		5
2ФВМ-6.5-2	5.8 — 7.2	ПОЛНАЯ	0.5	20	1.25		6
2ФВМ-6.5-3	5.8 — 7.2	ПОЛНАЯ	0.5	20	1.25		7
2ФВМ-6.5-4	5.8 — 7.2	ПОЛНАЯ	0.5	20	1.25		8
2ФВМ-7.5-1*	6.3 — 8.6	18%	0.5	20	1.25		9
2ФВМ-7.5-2	6.3 — 8.6	18%	0.5	20	1.25		10

*** Входной импеданс по постоянному току 0 Ом.**

ТИП	W, ММ	L, ММ	c, ММ	H, ММ	E, ММ	РИС.
1	20	25	1	5	5	1
2	15	20	1	5	4	
3	20	20	1	5	4	
4	15	15	1	5	2.5	
5	12	15	1	5	2.54	
6	12	11	0.635	4	2	
7	12	11	0.635	4	2.5	
8	12	10.67	0.635	4	5.34	
9	10	9	0.635	4	2.5	
10	12	8	0.635	4	1.5	

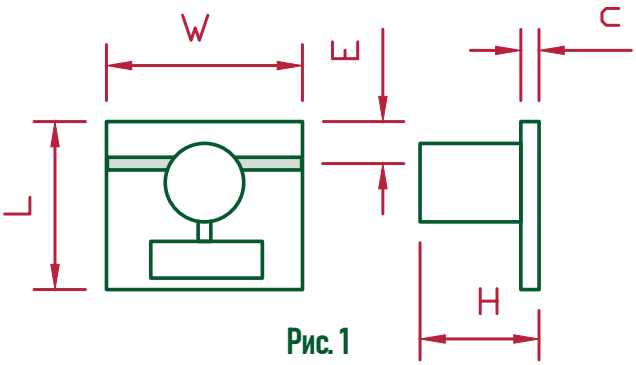

Рис. 1

Возможно изменение характеристик по требованиям заказчика.

Вентили без основания

(6.3 — 12 ГГц)

МОДЕЛЬ	ЧАСТОТА, ГГЦ	ШИРИНА РАБОЧЕЙ ПОЛОСЫ	ПРЯМЫЕ ПОТЕРИ, ДБ	ОБРАТНЫЕ ПОТЕРИ, ДБ	КСВН	ДИАПАЗОН РАБОЧИХ ТЕМПЕРАТУР, °С	ТИП
2ФВМ-7.5-3	6.3 — 8.60	18%	0.5	20	1.25	-30 — +65	1
2ФВМ-7.5-4	6.3 — 8.60	18%	0.5	20	1.25		2
2ФВМ-7.5-5	6.3 — 8.60	18%	0.5	20	1.25		3
2ФВМ-7.5-6*	6.3 — 8.60	18%	0.5	20	1.25		4
2ФВМ-7.5-8*	6.3 — 8.60	18%	0.5	20	1.25		5
2ФВМ-10-2	8.0 — 12.0	ПОЛНАЯ	0.6	19	1.3		6
2ФВМ-8.9-1	8.4 — 9.40	ПОЛНАЯ	0.5	20	1.25		7
2ФВМ-9.0-1	8.5 — 9.60	ПОЛНАЯ	0.5	20	1.25		8
2ФВМ-9.0-2**	8.5 — 9.75	12%	0.5	20	1.25		9
2ФВМ-9.0-3**	8.5 — 9.60	ПОЛНАЯ	0.5	20	1.25		10
2ФВМ-9.5-1	8.5 — 10.5	ПОЛНАЯ	0.5	20	1.25		11
2ФВМ-9.5-2*	8.5 — 10.5	ПОЛНАЯ	0.5	20	1.25		12

*** Монтаж осуществляется на немагнитное основание.**

**** Входной импеданс по постоянному току 0 Ом.**

ТИП	W, ММ	L, ММ	c, ММ	H, ММ	E, ММ	РИС.
1	12	10.67	0.635	4	5.34	1
2	12	11	0.635	4	2.5	
3	10	9	0.635	4	1.5	
4	16.93	16.93	0.635	4	4.17	
5	10	9	0.635	4	2.5	
6	10.16	10.16	0.635	3	2.5	
7	6.3	6.1	0.635	3	1.5	
8	8.2	19	0.5	3	7.8	
9	7	7	0.5	3	1.5	
10	8.76	8.76	0.5	3	1.65	
11	7	10	0.635	3	1.5	
12	8.89	10.16	0.635	3	3.18	

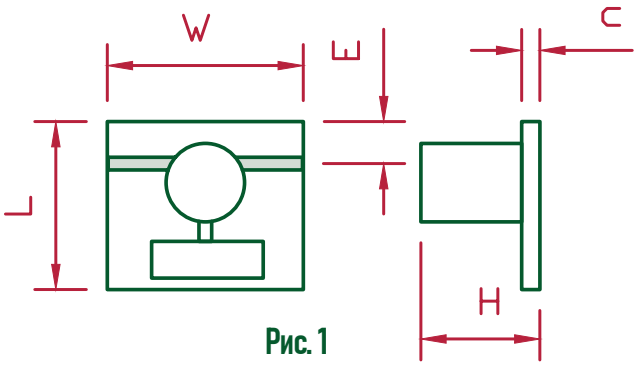

Рис. 1

Возможно изменение характеристик по требованиям заказчика.

Вентили без основания

(8.5 — 14.5 ГГц)

МОДЕЛЬ	ЧАСТОТА, ГГЦ	ШИРИНА РАБОЧЕЙ ПОЛОСЫ	ПРЯМЫЕ ПОТЕРИ, ДБ	ОБРАТНЫЕ ПОТЕРИ, ДБ	КСВн	ДИАПАЗОН РАБОЧИХ ТЕМПЕРАТУР, °С	ТИП
2ФВМ-9.5-3*	8.5 — 10.5	ПОЛНАЯ	0.5	20	1.25	-30 — +65	1
2ФВМ-9.75-1	8.5 — 11.0		0.5	19	1.25		2
2ФВМ-9.3-1	8.6 — 10.0		0.4	20	1.25		3
2ФВМ-9.3-2*	8.6 — 10.0		0.4	20	1.25		4
2ФВМ-10.25-2	9.0 — 11.5		0.5	20	1.25		5
2ФВМ-12.0-1	9.6 — 14.4		0.6	19	1.3		6
2ФВМ-12.0-2	9.6 — 14.4		0.6	19	1.3		2
2ФВМ-10-1*	9.8 — 10.2		0.5	20	1.25		7
2ФВМ-11-1	10.0 — 12.0		0.6	19	1.3		8
2ФВМ-11-2*	10.0 — 12.0		0.6	19	1.3		9
2ФВМ-11.75-1	11.0 — 12.5		0.6	19	1.3		10
2ФВМ-12.65-1	11.5 — 13.8		0.5	20	1.25		11
2ФВМ-13-1	12.0 — 14.0		0.5	19	1.3		4
2ФВМ-13.6-2	12.7 — 14.5		0.5	19	1.3		12

*** Монтаж осуществляется на немагнитное основание.**

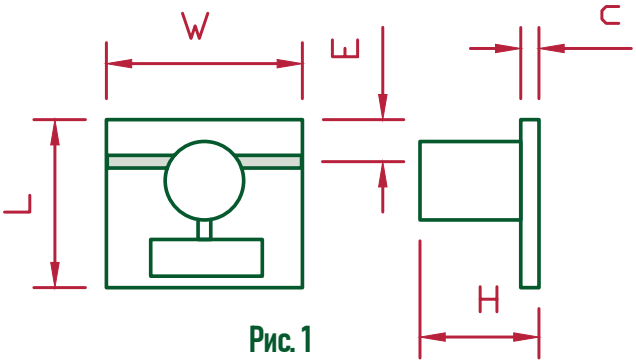

Рис. 1

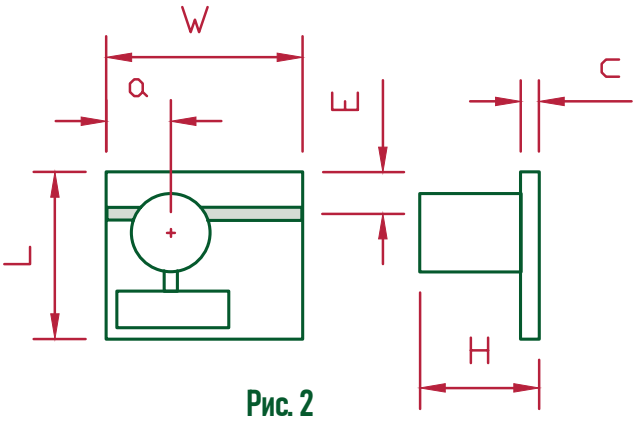

Рис. 2

ТИП	W, ММ	L, ММ	c, ММ	H, ММ	E, ММ	a, ММ	РИС.
1	14	14	0.635	3	2.5		1
2	9	9	0.5	3	1.5		
3	6.86	6.86	0.5	3	1.43		
4	7	7	0.5	3	1.5		
5	8.2	12.62	0.5	3	2.4		
6	7	9	0.5	3	1.5		
7	6.35	6.35	0.635	3	1.5		
8	7	6	0.635	3	1.5		
9	7	7	0.635	4	1.5		
10	7	7	0.635	3	1.5		
11	8.38	10	0.635	2.54	1.78		
12	7	7	0.5	3	1.5	2.8	2

Возможно изменение характеристик по требованиям заказчика.

Вентили без основания

(13.2 — 18.3 ГГц)

МОДЕЛЬ	ЧАСТОТА, ГГЦ	ШИРИНА РАБОЧЕЙ ПОЛОСЫ	ПРЯМЫЕ ПОТЕРИ, ДБ	ОБРАТНЫЕ ПОТЕРИ, ДБ	КСВН	ДИАПАЗОН РАБОЧИХ ТЕМПЕРАТУР, °С	ТИП
2ФВМ-14.1-1	13.2 — 15.0	ПОЛНАЯ	0.5	19	1.3	-30 — +65	1
2ФВМ-14.8-1	14.0 — 15.6		0.5	20	1.25		2
2ФВМ-15.5-2	14.0 — 17.0		0.5	20	1.25		3
2ФВМ-16.0-1	14.0 — 18.0		0.8	18	1.35		3
2ФВМ-16.5-1	15.6 — 17.4		0.5	20	1.25		2
2ФВМ-17.0-1	16.5 — 17.5		0.6	19	1.3		4
2ФВМ-17.25-1*	17.0 — 17.5		0.7	20	1.3		5
2ФВМА-17.25-1*	17.0 — 17.5		0.7	20	1.25		6
2ФВМА-17.25-2*	17.0 — 17.5		0.7	20	1.25		7
2ФВМ-17.7-1	17.2 — 18.3		0.8	20	1.3		8
2ФВМ-17.7-2	17.2 — 18.3		0.8	20	1.3		9

*** Монтаж осуществляется на немагнитное основание.**

ТИП	W, ММ	L, ММ	C, ММ	H, ММ	E, ММ	E1, ММ	РИС.
1	6	7.5	0.5	3	2		1
2	7	7	0.5	3	1.5		1
3	7	7	0.5	3.5	1.5		1
4	7	7	0.38	3	1.5		1
5	6.2	6.2	0.5	3	1.5		1
6	6.2	6.2	0.5	4	1.5	3.1	2
7	6.2	6.2	0.5	4	1.5	3.1	3
8	8.82	6.3	0.5	3	1.575		1
9	8.82	6.3	0.38	3	1.575		1

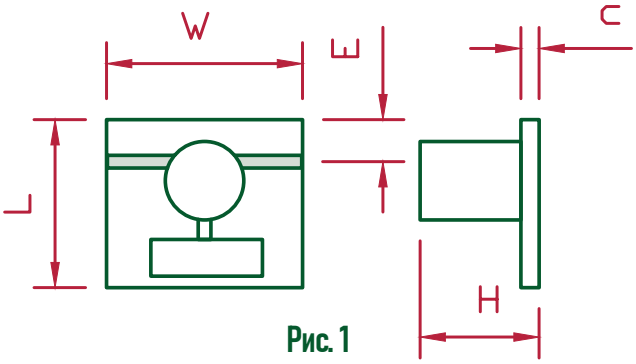

Рис. 1

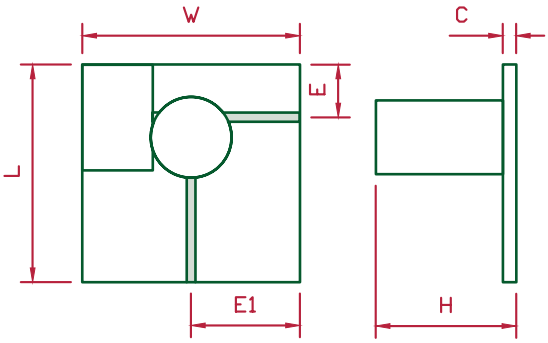

Рис. 2

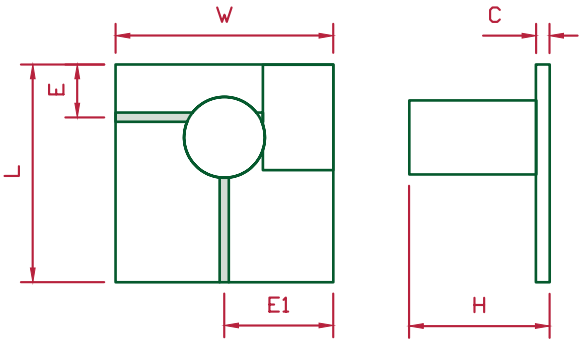

Рис. 3

Возможно изменение характеристик по требованиям заказчика.

Вентили без основания

(17.2 — 21.8 ГГц)

МОДЕЛЬ	ЧАСТОТА, ГГЦ	ШИРИНА РАБОЧЕЙ ПОЛОСЫ	ПРЯМЫЕ ПОТЕРИ, ДБ	ОБРАТНЫЕ ПОТЕРИ, ДБ	КСВН	ДИАПАЗОН РАБОЧИХ ТЕМПЕРАТУР, °С	ТИП
2ФВМ-17.7-3*	17.2 — 18.3	ПОЛНАЯ	0.8	20	1.3	-30 — +65	1
2ФВМА-17.7-3*	17.2 — 18.3		0.8	20	1.3		2
2ФВМА-17.7-4*	17.2 — 18.3		0.8	20	1.3		3
2ФВМ-19.5-1	17.2 — 21.8		0.7	18	1.35		4
2ФВМ-19.5-2	17.2 — 21.8		0.8	18	1.35		5
2ФВМ-19.5-3	17.2 — 21.8		0.8	18	1.35		6

*** Монтаж осуществляется на немагнитное основание.**

ТИП	W, ММ	L, ММ	c, ММ	H, ММ	E, ММ	E1, ММ	РИС.
1	6.2	6.2	0.38	3	1.5		1
2	6.2	6.2	0.38	4	1.5	3.1	2
3	6.2	6.2	0.38	4	1.5	3.1	3
4	6	6	0.38	3	1		1
5	6	6	0.38	3	1.3	3.4	4
6	6	6	0.38	3	1	4.7	5

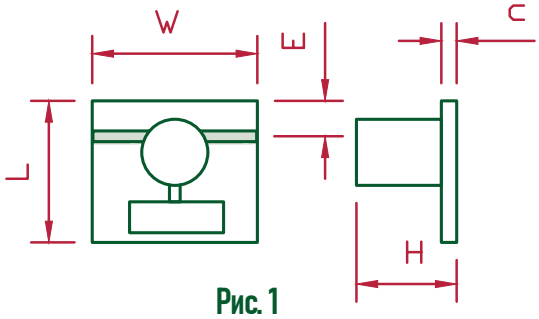

Рис. 1

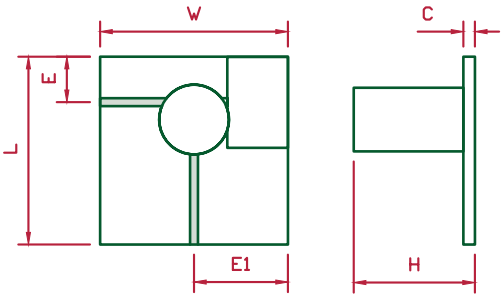

Рис. 2

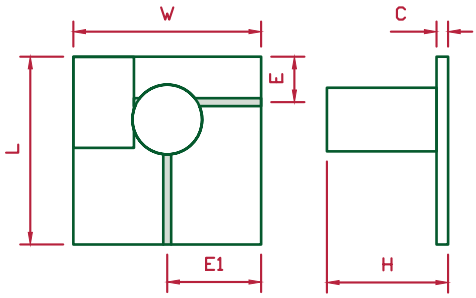

Рис. 3

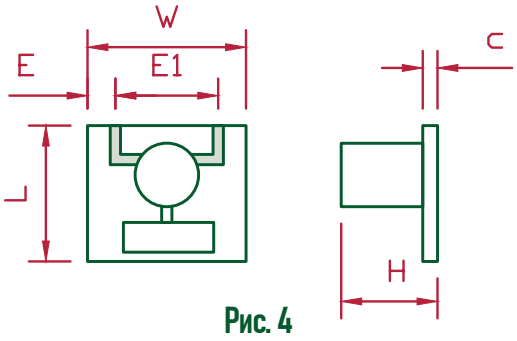

Рис. 4

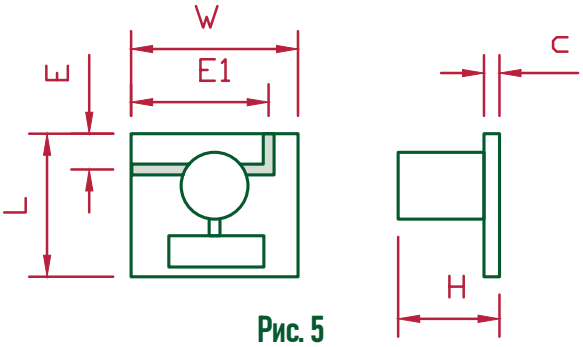

Рис. 5

Возможно изменение характеристик по требованиям заказчика.

III. МИКРОПОЛОСКОВЫЕ ПРИБОРЫ

Вентили без основания

(17.3 — 32 ГГц)

МОДЕЛЬ	ЧАСТОТА, ГГЦ	ШИРИНА РАБОЧЕЙ ПОЛОСЫ	ПРЯМЫЕ ПОТЕРИ, ДБ	ОБРАТНЫЕ ПОТЕРИ, ДБ	КСВН	ДИАПАЗОН РАБОЧИХ ТЕМПЕРАТУР, °С	ТИП
2ФВМ-17.6-1	17.3 — 18.0	ПОЛНАЯ	0.8	20	1.3	-30 — +65	1
2ФВМ-18.7-1*	17.7 — 19.7		0.7	20	1.3		2
2ФВМ-18.7-2*	17.7 — 19.7		0.7	20	1.3		1
2ФВМ-18.7-3*	17.7 — 19.7		0.7	20	1.3		3
2ФВМ-18.7-4*	17.7 — 19.7		0.7	20	1.3		4
2ФВМ-19.9-1	18.4 — 21.3		0.8	18	1.35		3
2ФВМ-20.0-1	19.0 — 21.0		0.8	18	1.35		5
2ФВМ-22.4-1*	21.2 — 23.6		0.7	20	1.3		6
2ФВМ-22.4-2*	21.2 — 23.6		0.7	20	1.3		7
2ФВМ-22.4-3*	21.2 — 23.6		0.9	20	1.3		8
2ФВМ-25.5-3	23.5 — 27.5	12%	0.9	20	1.3		9
2ФВМ-25.5-1	24.5 — 26.5	ПОЛНАЯ	0.8	20	1.3		10
2ФВМ-25.5-2	24.5 — 26.5		0.9	20	1.3		11
2ФВМ-26.1-1	25.2 — 27.0		0.9	20	1.3		10
2ФВМ-29-1	26.0 — 32.0	12%	0.9	20	1.3		9
2ФВМ-29-2	26.0 — 32.0	8%	0.9	20	1.3		12
2ФВМ-29-3	26.0 — 32.0	8%	0.9	20	1.3		13

*** Монтаж осуществляется на немагнитное основание.**

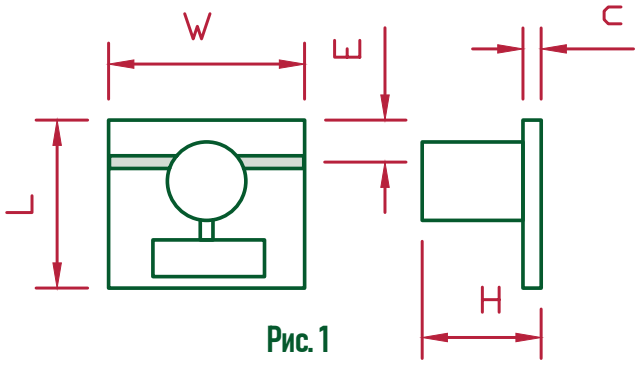

Рис. 1

ТИП	W, ММ	L, ММ	c, ММ	H, ММ	E, ММ	РИС.
1	7	10	0.38	3	1.25	1
2	5	7	0.38	3	1.35	
3	6	6	0.38	3	1	
4	7	6	0.38	3	1	
5	5	6	0.38	3	1	
6	5	7	0.38	2.5	1.35	
7	6	6	0.38	2.5	1.5	
8	6	6	0.38	2.5	1	
9	6	5	0.25	2.3	1	
10	5	7	0.25	2.3	1.35	
11	6	6	0.25	2.3	1.5	
12	5	5	0.25	2.3	1	
13	5	5	0.25	2.3	1.1	

Возможно изменение характеристик по требованиям заказчика.

Вентили без основания

(27.5 — 37 ГГц)

МОДЕЛЬ	ЧАСТОТА, ГГЦ	ШИРИНА РАБОЧЕЙ ПОЛОСЫ	ПРЯМЫЕ ПОТЕРИ, ДБ	ОБРАТНЫЕ ПОТЕРИ, ДБ	КСВн	ДИАПАЗОН РАБОЧИХ ТЕМПЕРАТУР, °С	ТИП
2ФВМ-28.5-1	27.5 — 29.5	ПОЛНАЯ	0.9	20	1.3	-30 — +65	1
2ФВМ-29.1-1	28.0 — 30.0	ПОЛНАЯ	0.9	20	1.3		2
1ФВМ-32.5-1	31.0 — 34.0	ПОЛНАЯ	0.9	20	1.3		3
1ФВМ-33-2	31.0 — 35.0	8%	0.9	20	1.3		4
1ФВМ-33-3	31.0 — 35.0	8%	0.9	20	1.3		3
1ФВМ-33-1	32.0 — 34.0	ПОЛНАЯ	0.9	20	1.3		5
1ФВМ-33.5-1	32.0 — 35.0	ПОЛНАЯ	1	19	1.35	-30 — +70	6
1ФВМ-33.5-2	32.0 — 35.0	ПОЛНАЯ	1	18	1.3		7
1ФВМ-35-1	33.0 — 37.0	8%	0.9	20	1.3	-30 — +65	3
1ФВМ-35-3	34.0 — 36.0	ПОЛНАЯ	0.9	20	1.3		8
1ФВМ-35.5-1	34.0 — 37.0	8%	0.9	20	1.3		6
1ФВМ-36-1	35.0 — 37.0	8%	0.8	20	1.3		3

ТИП	W, ММ	L, ММ	c, ММ	H, ММ	E, ММ	РИС.
1	6	6	0.25	2.3	1	1
2	4.5	9	0.25	2.3	1.5	
3	3.33	6.5	0.2	2.3	1	
4	5	5	0.2	2.3	1.1	
5	6	5	0.25	2.3	1	
6	6	5	0.2	2.3	1	
7	4.5	9	0.2	2.3	1	
8	5	6	0.2	2.3	1.5	

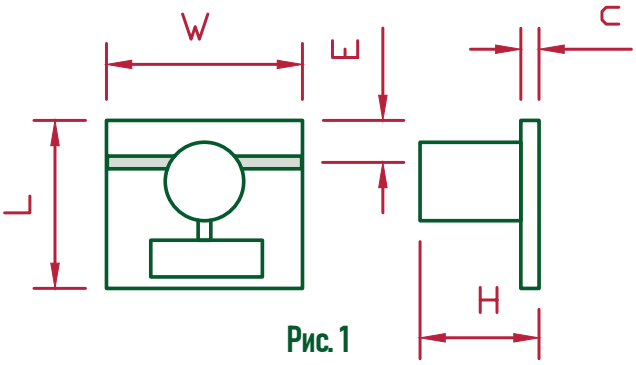

Рис. 1

Возможно изменение характеристик по требованиям заказчика.

Вентили без основания

(35 — 64 ГГц)

МОДЕЛЬ	ЧАСТОТА, ГГЦ	ШИРИНА РАБОЧЕЙ ПОЛОСЫ	ПРЯМЫЕ ПОТЕРИ, ДБ	ОБРАТНЫЕ ПОТЕРИ, ДБ	КСВН	ДИАПАЗОН РАБОЧИХ ТЕМПЕРАТУР, °С	ТИП
1ФВМ-37.5-1	35.0 — 40.0	8%	0.9	20	1.3	-30 — +65	1
1ФВМ-37.5-2	35.0 — 40.0	8%	0.9	20	1.3		2
1ФВМ-37.5-3	35.0 — 40.0	5%	0.8	20	1.35		3
1ФВМ-37.5-4	35.0 — 40.0	8%	0.8	20	1.35		4
1ФВМ-37-1	36.0 — 38.0	ПОЛНАЯ	0.9	20	1.3		4
1ФВМ-40-1	38.0 — 42.0	8%	1	18	1.35		4
1ФВМ-41.2-1	39.2 — 43.2	8%	1	18	1.35		1
1ФВМ-44-1	43.0 — 45.0	ПОЛНАЯ	1	18	1.35		4
1ФВМ-44-2	43.0 — 45.0	ПОЛНАЯ	1	18	1.35		5
1ФВМ-45-1	44.5 — 45.5	ПОЛНАЯ	1	18	1.35		1
1ФВМ-61.5-1	59.0 — 64.0	3%	1.4	18	1.35		6
1ФВМ-61.5-2	59.0 — 64.0	3%	1.4	18	1.35		7

ТИП	W, ММ	L, ММ	c, ММ	H, ММ	E, ММ	РИС.
1	5	5	0.2	2.3	1.1	1
2	4.5	9	0.2	2.3	1.5	
3	3.33	5	0.2	2.3	1	
4	3.33	6.5	0.2	2.3	1	
5	3.33	6.5	0.15	2.3	1	
6	3.33	5	0.12	2.3	1	
7	3.33	5	0.15	2.3	1	

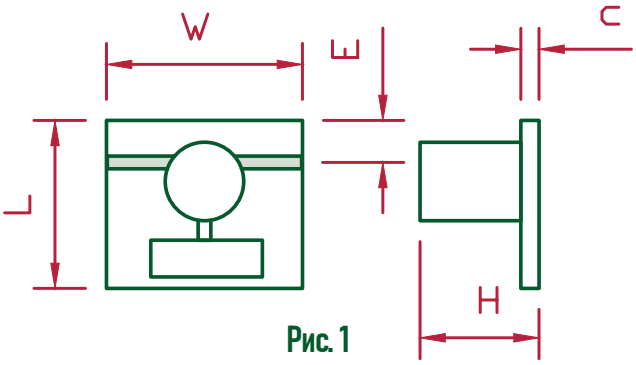

Рис. 1

Возможно изменение характеристик по требованиям заказчика.

Циркуляторы без основания

(2.1 — 8.5 ГГц)

МОДЕЛЬ	ЧАСТОТА, ГГЦ	ШИРИНА РАБОЧЕЙ ПОЛОСЫ	ПРЯМЫЕ ПОТЕРИ, ДБ	РАЗВЯЗКА, ДБ	КСВн	ДИАПАЗОН РАБОЧИХ ТЕМПЕРАТУР, °С	ТИП
3ФЦМ-2.35-1	2.1 — 2.6	ПОЛНАЯ	0.4	20	1.22	-20 — +65	1
3ФЦМ-2.5-1	2.3 — 2.7		0.5	20	1.22		2
3ФЦМ-2.6-1	2.4 — 2.8		0.5	20	1.22		1
2ФЦМ-3.8-1	3.4 — 4.2		0.4	20	1.22	-30 — +65	3
2ФЦМ-4.7-1	4.2 — 5.2		0.5	20	1.22		4
2ФЦМ-4.5-1	4.2 — 4.8		0.5	20	1.22		5
2ФЦМ-4.7-2*	4.2 — 5.2		0.5	20	1.22		6
2ФЦМ-5.6-1	5.2 — 5.8		0.5	20	1.22		7
2ФЦМ-5.6-2*	5.2 — 5.8		0.5	20	1.22		8
2ФЦМ-7.0-1	5.6 — 8.5		0.6	18	1.3		9
2ФЦМ-6.5-1	5.8 — 7.2		0.5	20	1.22		10

*** Монтаж осуществляется на немагнитное основание.**

ТИП	W, ММ	L, ММ	H, ММ	C, ММ	E, ММ	РИС.
1	20	20	5	1	5	1
2	25	25	5	1	6	
3	20	20	5	1	4	
4	15	15	5	1	2.5	
5	15	15	5	1	4	
6	12	12	5	1	2.8	
7	12	12	5	1	2.54	
8	12	12	4.5	1	2.5	
9	12	11	4.5	0.635	2	
10	12	8.5	5	1	1.5	

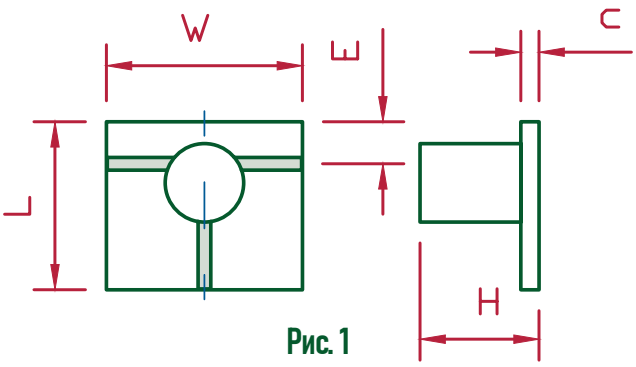

Рис. 1

Возможно изменение характеристик по требованиям заказчика.

Циркуляторы без основания

(5.8 — 12 ГГц)

МОДЕЛЬ	ЧАСТОТА, ГГЦ	ШИРИНА РАБОЧЕЙ ПОЛОСЫ	ПРЯМЫЕ ПОТЕРИ, ДБ	РАЗВЯЗКА, ДБ	КСВн	ДИАПАЗОН РАБОЧИХ ТЕМПЕРАТУР, °С	ТИП
2ФЦМ-6.5-3	5.8 — 7.2	ПОЛНАЯ	0.5	20	1.22		1
2ФЦМ-7.5-4	6.3 — 8.6	18%	0.6	20	1.22		2
2ФЦМ-7.5-2	6.3 — 8.6	18%	0.6	20	1.22		3
2ФЦМ-7.5-3	6.3 — 8.6	18%	0.6	20	1.22		4
2ФЦМ-7.5-5	6.3 — 8.6	18%	0.6	20	1.22		5
2ФЦМ-7.5-6*	6.3 — 8.6	10%	0.6	20	1.22	-30 — +65	6
2ФЦМ-10-1	8.0 — 12.0	ПОЛНАЯ	0.6	19	1.3		7
2ФЦМ-10-4*	8.0 — 12.0	ПОЛНАЯ	0.6	19	1.3		8
2ФЦМ-9.0-1	8.5 — 9.6	ПОЛНАЯ	0.5	20	1.25		9
2ФЦМ-9.5-1*	8.5 — 10.5	ПОЛНАЯ	0.6	20	1.22		10
2ФЦМ-9.5-3*	8.5 — 10.5	ПОЛНАЯ	0.6	20	1.22		11

*** Монтаж осуществляется на немагнитное основание.**

ТИП	W, ММ	L, ММ	H, ММ	c, ММ	E, ММ	E1, ММ	РИС.
1	12.7	8	4.5	0.635	1.588		1
2	10	9	4.5	0.635	1.5		1
3	12	8	4.5	0.635	1.5		1
4	10	9	4.5	0.635	2.5		1
5	10.15	8	4.5	0.635	1.5		1
6	7	7	4.5	0.635	1.3		1
7	10	10	4.5	0.635	1.5	7	2
8	10	7	4.5	0.635	1.5	7	2
9	8.2	8.2	4.5	0.5	2.4		1
10	7	7	4.5	0.635	1.5		1
11	8.89	10.16	4.5	0.635	3.18		1

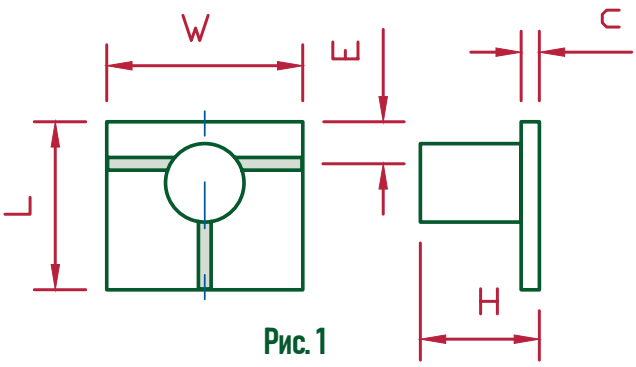

Рис. 1

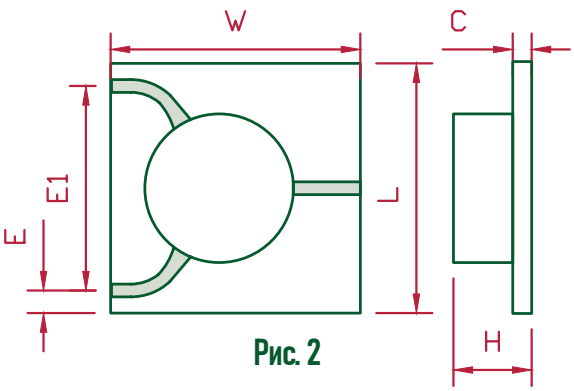

Рис. 2

Возможно изменение характеристик по требованиям заказчика.

Циркуляторы без основания

(8.5 — 17 ГГц)

МОДЕЛЬ	ЧАСТОТА, ГГЦ	ШИРИНА РАБОЧЕЙ ПОЛОСЫ	ПРЯМЫЕ ПОТЕРИ, ДБ	РАЗВЯЗКА, ДБ	КСВН	ДИАПАЗОН РАБОЧИХ ТЕМПЕРАТУР, °С	ТИП
2ФЦМ-9.5-2*	8.5 — 10.5	ПОЛНАЯ	0.6	20	1.22	-30 — +65	1
2ФЦМ-10.25-1	9.0 — 11.5		0.5	20	1.25		2
2ФЦМ-9.5-10Ф**	9.0 — 10.0		0.3	18	1.3		3
2ФЦМ-9.5-11	9.0 — 10.0		0.3	18	1.3		4
2ФЦМ-9.5-5	9.0 — 10.0		0.5	18	1.3		5
2ФЦМ-9.5-8	9.0 — 10.0		0.5	18	1.3		6
2ФЦМ-11-1	10.0 — 12.0		0.6	20	1.22		7
2ФЦМ-13.1-1	11.7 — 14.5		0.6	18	1.3		8
2ФЦМ-14.5-1	13.3 — 15.7	8%	0.6	18	1.3		8
2ФЦМ-14.5-2	13.3 — 15.7		0.6	18	1.3		9
2ФЦМ-15.5-1*	14.0 — 17.0	14%	0.6	18	1.3		9

*** Монтаж осуществляется на немагнитное основание.**

**** Дополнительная фильтрация на 2, 3-й гармониках.**

ТИП	W, ММ	L, ММ	H, ММ	c, ММ	E, ММ	E1, ММ	РИС.
1	12	8	4.5	0.635	1.5		1
2	8.2	8.2	4.5	0.5	2.4		1
3	7	6	3	0.635	0.5	5	2
4	7	7	2.3	0.5	1	5	2
5	7	7	3.14	0.635	0.53	5.48	2
6	6.96	6.96	2.5	0.5	1	5	2
7	7	6	3.5	0.635	1.5		1
8	7	7	4.5	0.5	1.5		1
9	6	6	4.5	0.5	1.5		1

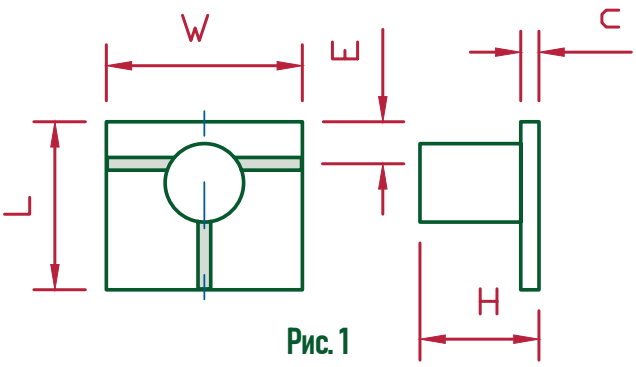

Рис. 1

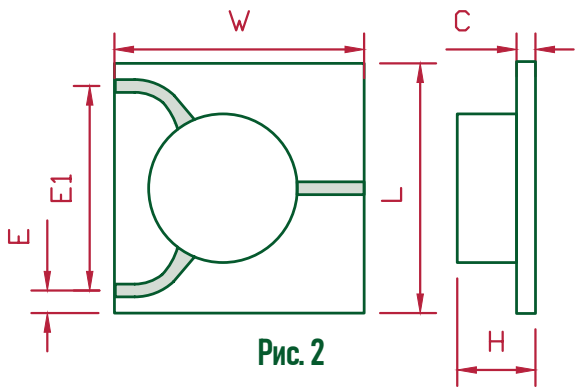

Рис. 2

Возможно изменение характеристик по требованиям заказчика.

Циркуляторы без основания

(15.7 — 32 ГГц)

МОДЕЛЬ	ЧАСТОТА, ГГЦ	ШИРИНА РАБОЧЕЙ ПОЛОСЫ	ПРЯМЫЕ ПОТЕРИ, ДБ	РАЗВЯЗКА, ДБ	КСВн	ДИАПАЗОН РАБОЧИХ ТЕМПЕРАТУР, °С	ТИП
2ФЦМ-16.5-1*	15.7 — 17.3	ПОЛНАЯ	0.6	19	1.25	-30 — +65	1
2ФЦМ-17.0-1*	16.5 — 17.5		0.6	19	1.25		2
2ФЦМ-17-2*	16.5 — 17.5		0.6	19	1.25		3
2ФЦМ-17.3-3*	16.8 — 17.8		0.6	19	1.25		4
2ФЦМ-17.3-2*	16.8 — 17.8		0.6	19	1.25		5
2ФЦМ-18.7-1*	17.7 — 19.7		0.7	19	1.25		6
2ФЦМ-22.4-1*	21.2 — 23.6		0.7	19	1.25		7
2ФЦМ-24-1	23.0 — 25.0		0.8	19	1.25		8
2ФЦМ-24.7-1	24.0 — 25.5		0.9	19	1.25		9
2ФЦМ-26.6-1	25.2 — 28.0		0.8	19	1.25		10
2ФЦМ-29-1	26.0 — 32.0	8%	0.9	19	1.25		9

*** Монтаж осуществляется на немагнитное основание.**

ТИП	W, ММ	L, ММ	H, ММ	c, ММ	E, ММ	E1, ММ	РИС.
1	6	6	3	0.5	1.5		1
2	7	6	4	0.38	1.5		1
3	6.94	5.94	2.5	0.5	0.67	5.6	2
4	6.2	6.2	4	0.5	1.5		1
5	6.2	6.2	3	0.38	1.5		1
6	6	6	4	0.38	1		1
7	6	6	4	0.38	1.5		1
8	5	5	3.5	0.25	0.75	3.5	2
9	6	5	3.5	0.25	1		1
10	5	5	3.5	0.25	1.35		1

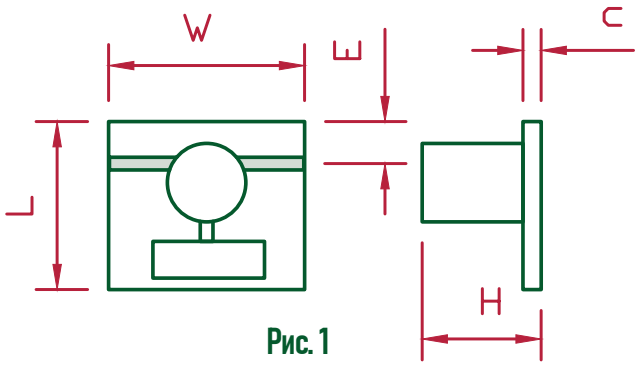

Рис. 1

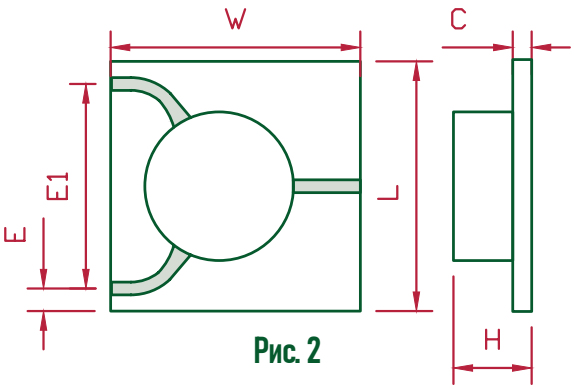

Рис. 2

Возможно изменение характеристик по требованиям заказчика.

Циркуляторы без основания

(27.5 — 43 ГГц)

МОДЕЛЬ	ЧАСТОТА, ГГЦ	ШИРИНА РАБОЧЕЙ ПОЛОСЫ	ПРЯМЫЕ ПОТЕРИ, ДБ	РАЗВЯЗКА, ДБ	КСВН	ДИАПАЗОН РАБОЧИХ ТЕМПЕРАТУР, °С	ТИП
2ФЦМ-28-1	27.5 — 28.5	ПОЛНАЯ	0.9	19	1.25		1
1ФЦМ-32.5-1	30.0 — 35.0	7%	0.9	19	1.25		2
1ФЦМ-32.5-2	30.0 — 35.0	7%	0.9	19	1.25		3
1ФЦМ-35-2	34.0 — 36.0	ПОЛНАЯ	0.9	19	1.25		2
1ФЦМ-35-3	34.0 — 36.0	ПОЛНАЯ	0.9	19	1.25		4
1ФЦМ-35-4	34.0 — 36.0	ПОЛНАЯ	0.9	19	1.25	-30 — +65	5
1ФЦМ-36.5-1	34.0 — 39.0	8%	0.9	19	1.25		2
1ФЦМ-36-1	34.0 — 36.0	ПОЛНАЯ	0.8	19	1.25		6
1ФЦМ-37-1	36.0 — 38.0	8%	0.9	19	1.25		7
1ФЦМ-38.5-1	37.0 — 40.0	8%	0.9	19	1.25		2
1ФЦМ-42.0-1	41.0 — 43.0	8%	0.9	18	1.35		8

ТИП	W, ММ	L, ММ	H, ММ	c, ММ	E, ММ	E1, ММ	РИС.
1	6	5	3.5	0.25	1		1
2	5	5	3.5	0.2	1		1
3	5	3.5	2.3	0.2	1	3	2
4	4.5	5	3.5	0.2	0.75	3	2
5	3	3	1.1	0.2	0.4	2.2	2
6	3.46	3.5	3	0.2	0.7		1
7	6	5	3.5	0.2	1.5		1
8	4.5	4.5	3.5	0.2	1		1

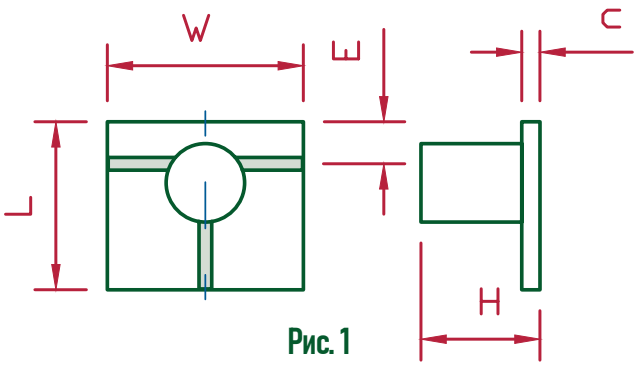

Рис. 1

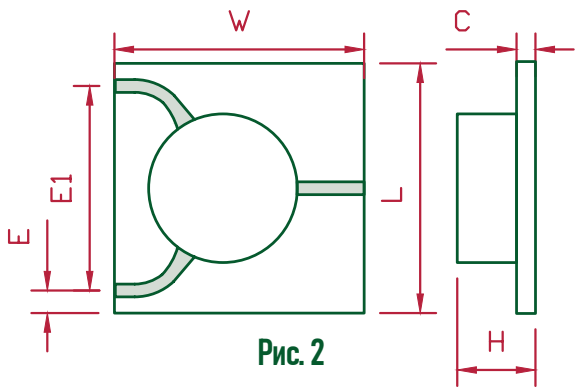

Рис. 2

Возможно изменение характеристик по требованиям заказчика.

III. МИКРОПОЛОСКОВЫЕ ПРИБОРЫ

Вентили на основании

(0.15 — 4.2 ГГц)

МОДЕЛЬ	ЧАСТОТА, ГГЦ	ШИРИНА РАБОЧЕЙ ПОЛОСЫ	ПРЯМЫЕ ПОТЕРИ, ДБ	ОБРАТНЫЕ ПОТЕРИ, ДБ	КСВн	МОЩНОСТЬ, ВТ	ДИАПАЗОН РАБОЧИХ ТЕМПЕРАТУР, °С	ТИП
4ФВМО-0.165-1	0.15 — 0.18	ПОЛНАЯ	0.8	17	1.35	1500	-40 — +70	1
4ФВМО-0.2-1	0.18 — 0.22	ПОЛНАЯ	0.8	17	1.35	1500	-40 — +70	1
3ФВМО-2.35-1	2.00 — 2.60	17%	0.4	20	1.2	20	-20 — +65	2
3ФВМО-2.5-1	2.20 — 2.80	ПОЛНАЯ	0.6	18	1.25	20	-20 — +65	2
3ФВМО-2.8-2	2.70 — 2.90	ПОЛНАЯ	0.4	20	1.2	40	-20 — +65	3
2ФВМО-3.25-2	2.70 — 3.80	15%	0.4	20	1.2	12	-30 — +65	2
2ФВМО-3.25-1	3.00 — 3.50	ПОЛНАЯ	0.4	20	1.2	12	-30 — +65	4
2ФВМО-3.8-1	3.00 — 4.20	20%	0.4	20	1.2	20	-30 — +65	4
2ФВМО-3.3-1	3.10 — 3.50	ПОЛНАЯ	0.6	33	1.25	12	-30 — +65	5
2ФВМО-3.35-1	3.10 — 3.60	ПОЛНАЯ	0.4	20	1.25	0.5	-30 — +65	6
2ФВМО-3.5-1	3.40 — 3.60	ПОЛНАЯ	0.4	20	1.2	20	-30 — +65	4

ТИП	W, ММ	L, ММ	h, ММ	c, ММ	H, ММ	E, ММ	A, ММ	B, ММ	D, ММ	РИС.
1	50	75	3	1	16	18	68	43	2.9	1
2	20	30	2.2	1	6	10	25	15	2.5	1
3	15	32	2	1	6	8	28		3	2
4	15	25	2.2	1	6	9	20	10	2.5	1
5	30	25	2	1	6	9	20	25	2.5	1
6	19	31	3.9	1	7.5	11	25.6	13.6	2.7	3

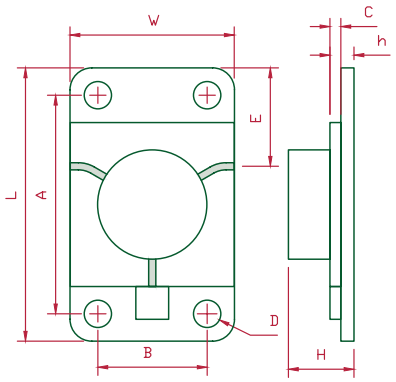

Рис. 1

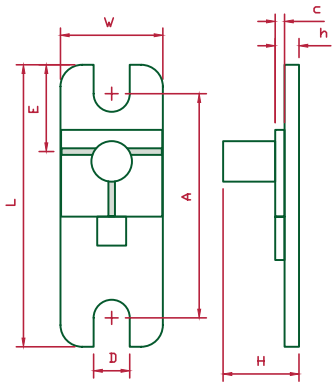

Рис. 2

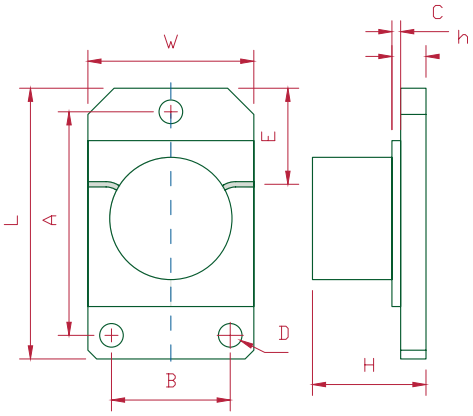

Рис. 3

Возможно изменение характеристик по требованиям заказчика.

Вентили на основании

(3.4 — 6 ГГц)

МОДЕЛЬ	ЧАСТОТА, ГГЦ	ШИРИНА РАБОЧЕЙ ПОЛОСЫ	ПРЯМЫЕ ПОТЕРИ, ДБ	ОБРАТНЫЕ ПОТЕРИ, ДБ	КСВн	МОЩНОСТЬ, ВТ	ДИАПАЗОН РАБОЧИХ ТЕМПЕРАТУР, °С	ТИП
2ФВМО-3.5-2	3.4 — 3.6		0.4	20	1.2	12		1
2ФВМО-3.8-2	3.4 — 4.2		0.4	20	1.25	20		2
2ФВМО-3.8-4	3.4 — 4.2		0.5	20	1.25	12		3
2ФВМО-3.8-6	3.4 — 4.2	ПОЛНАЯ	0.5	20	1.25	12		1
2ФВМО-3.8-3	3.4 — 4.2		0.5	20	1.25	12		4
2ФВМО-4.2-2	3.6 — 4.8		0.6	18	1.3	6	-30 — +65	2
2ФВМО-4.2-1	3.8 — 4.5		0.5	20	1.25	12		5
2ФВМО-5.0-4	4.0 — 6.0	22%	0.35	20	1.25	6		6
2ФВМО-4.5-1	4.2 — 4.8	ПОЛНАЯ	0.4	20	1.2	12		5
2ФВМО-4.7-1	4.2 — 5.2	13%	0.5	20	1.25	0.5		7
2ФВМО-5.0-1	4.2 — 5.7	22%	0.5	20	1.25	6		8

ТИП	W, ММ	L, ММ	h, ММ	c, ММ	H, ММ	E, ММ	A, ММ	B, ММ	D, ММ	РИС.
1	12	15	2	1	5	2.5				1
2	12	23	1.85	1	6.3	6.5	20		2.5	2
3	15	32	2	1	6	8.5	28		3	2
4	15	17	2	1	6	2.5				1
5	15	25	2.2	1	6	9	20	10	2.5	3
6	12.5	20	2	1	5	8	15.75	9.65	1.85	3
7	15	15	2	1	6	2.5				1
8	12	20	2.2	1	6	6.5	15	7	2.5	3

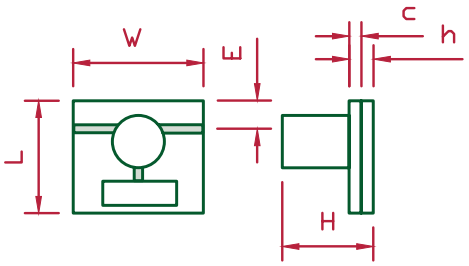

Рис. 1

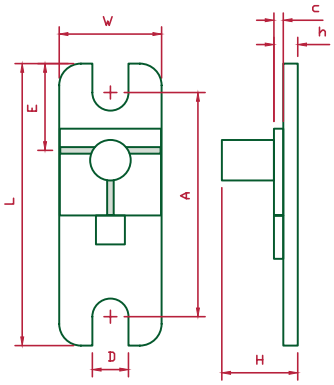

Рис. 2

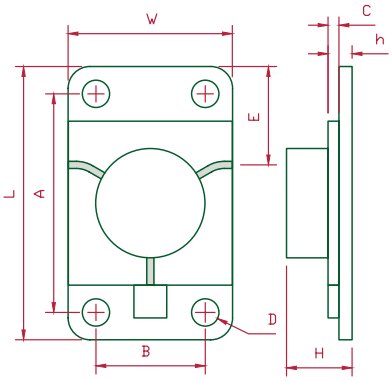

Рис. 3

Возможно изменение характеристик по требованиям заказчика.

Вентили на основании

(4.2 — 5.8 ГГц)

МОДЕЛЬ	ЧАСТОТА, ГГЦ	ШИРИНА РАБОЧЕЙ ПОЛОСЫ	ПРЯМЫЕ ПОТЕРИ, ДБ	ОБРАТНЫЕ ПОТЕРИ, ДБ	КСВн	МОЩНОСТЬ, ВТ	ДИАПАЗОН РАБОЧИХ ТЕМПЕРАТУР, °С	ТИП
2ФВМО-5.0-3	4.20 — 5.70	22%	0.5	20	1.25	6	-30 — +65	1
2ФВМО-5.0-2	4.80 — 5.50	ПОЛНАЯ	0.5	20	1.25	6		2
2ФВМО-5.1-1	4.85 — 5.35		0.4	20	1.25	10		3
2ФВМО-5.3-1	5.10 — 5.50		0.5	20	1.25	0.5		4
2ФВМО-5.6-1	5.20 — 5.80		0.5	20	1.25	12		5
2ФВМО-5.2-1	5.30 — 5.60		0.5	20	1.25	20		6

ТИП	W, ММ	L, ММ	h, ММ	c, ММ	H, ММ	E, ММ	A, ММ	B, ММ	D, ММ	РИС.
1	12	12	2	1	5	1.5				1
2	12	22.2	2	1	5.5	6.1	18.6	8.4	1.8	2
3	12.7	15.7	2.16	1	6	2.77				1
4	12	15	2	1	5	2.5				1
5	12	20	2.2	1	6	7	15	7	2.5	2
6	12.7	24	1.835	0.635	5	9	19	7.7	2.5	2

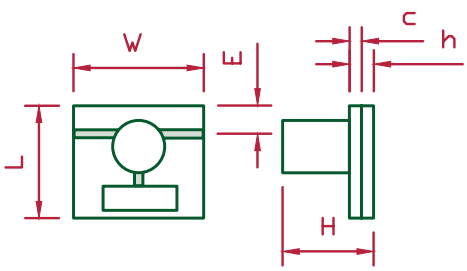

Рис. 1

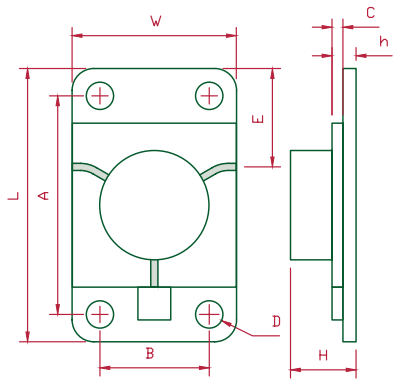

Рис. 2

Возможно изменение характеристик по требованиям заказчика.

Вентили на основании

(5.4 — 6.8 ГГц)

МОДЕЛЬ	ЧАСТОТА, ГГЦ	ШИРИНА РАБОЧЕЙ ПОЛОСЫ	ПРЯМЫЕ ПОТЕРИ, ДБ	ОБРАТНЫЕ ПОТЕРИ, ДБ	КСВН	МОЩНОСТЬ, ВТ	ДИАПАЗОН РАБОЧИХ ТЕМПЕРАТУР, °С	ТИП
2ФВМО-5.7-1	5.40 — 6.00	ПОЛНАЯ	0.5	20	1.25	6	-30 — +65	1
2ФВМО-5.7-2	5.40 — 6.00		0.5	20	1.25	12		2
2ФВМО-5.8-2	5.40 — 6.20		0.5	20	1.25	12		3
2ФВМО-6.1-1	5.60 — 6.60		0.5	20	1.25	0.5		4
2ФВМО-6.2-1	5.60 — 6.80		0.5	20	1.25	12		5

ТИП	W, ММ	L, ММ	h, ММ	c, ММ	H, ММ	E, ММ	A, ММ	B, ММ	D, ММ	РИС.
1	12	20	2	1	5.5	6.1	18.6	8.4	1.8	1
2	12	15	2	1	5	2.5				2
3	12	20	2.2	1	6	6.5	15	7	2.5	1
4	12	15	3	1	6.5	2.54			7.2	3
5	12	23	1.85	1	5.5	6.5	20		2.5	4

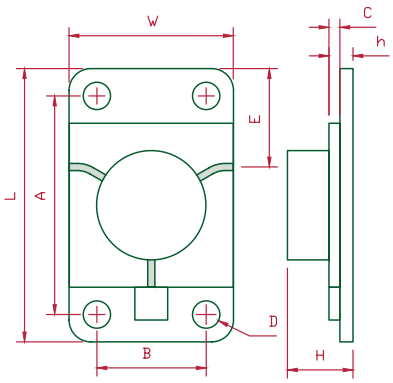

Рис. 1

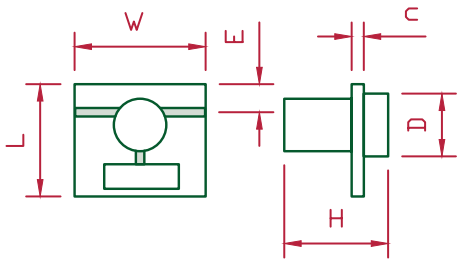

Рис. 3

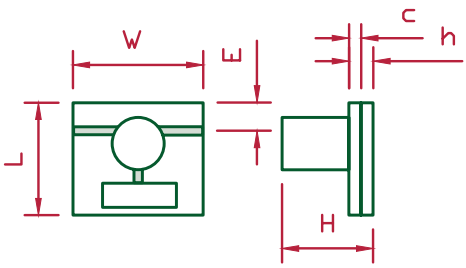

Рис. 2

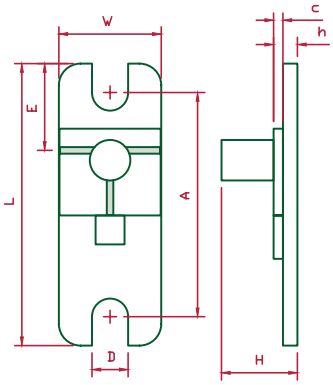

Рис. 4

Возможно изменение характеристик по требованиям заказчика.

III. МИКРОПОЛОСКОВЫЕ ПРИБОРЫ

Вентили на основании

(5.6 — 8.5 ГГц)

МОДЕЛЬ	ЧАСТОТА, ГГЦ	ШИРИНА РАБОЧЕЙ ПОЛОСЫ	ПРЯМЫЕ ПОТЕРИ, ДБ	ОБРАТНЫЕ ПОТЕРИ, ДБ	КСВН	МОЩНОСТЬ, ВТ	ДИАПАЗОН РАБОЧИХ ТЕМПЕРАТУР, °С	ТИП
2ФВМО-6.2-3	5.60 — 6.80	ПОЛНАЯ	0.5	20	1.25	12		1
2ФВМО-6.4-1*	5.60 — 7.20	10%	0.5	20	1.25	6		2
2ФВМО-7.0-1	5.60 — 8.50		0.6	19	1.3	20		1
2ФВМО-7.0-2	5.60 — 8.50		0.6	19	1.3	12		3
2ФВМО-5.8-1	5.70 — 5.90		0.5	20	1.25	20		4
2ФВМО-6.5-1	5.80 — 7.20		0.5	20	1.25	20	-30 — +65	1
2ФВМО-6.5-2	5.80 — 7.20	ПОЛНАЯ	0.5	20	1.25	20		5
2ФВМО-6.5-3*	5.80 — 7.20		0.6	18	1.35	6		6
2ФВМО-6.5-4	5.80 — 7.20		0.5	20	1.25	6		7
2ФВМО-6.5-5	5.80 — 7.20		0.5	20	1.25	0.25		8
2ФВМО-6.5-9	5.80 — 7.20		0.5	20	1.25	20		9

*** Монтаж осуществляется на немагнитное основание.**

ТИП	W, ММ	L, ММ	h, ММ	c, ММ	H, ММ	E, ММ	A, ММ	B, ММ	D, ММ	РИС.
1	12	20	1.835	0.635	5.5	6.5	15	7	2.5	1
2	11.94	11.94	0.63	0.38	3.8	5.97				2
3	12	11	1.635	0.635	5.2	1.5				2
4	9.5	15.75	1.76	1	5	5.47	12.7	6.45	1.78	1
5	12.8	17.8	1.835	0.635	5.5	5.588	15.2	8.6	1.6	1
6	11.94	10.67	0.63	0.38	3.8	5.34				2
7	12	23	1.85	1	6.3	6.5	20		2.5	3
8	12	11	1.635	0.635	5.14	2.5				2
9	12.7	24	1.835	0.635	5	9	19	7.7	2.5	1

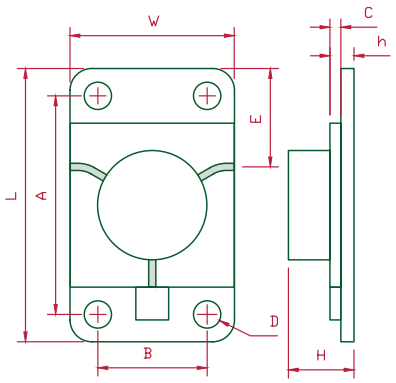

Рис. 1

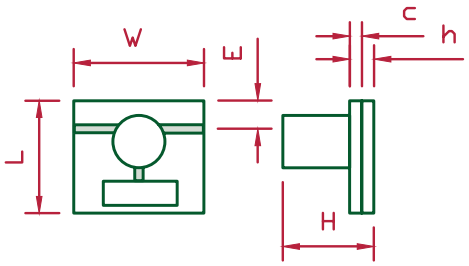

Рис. 2

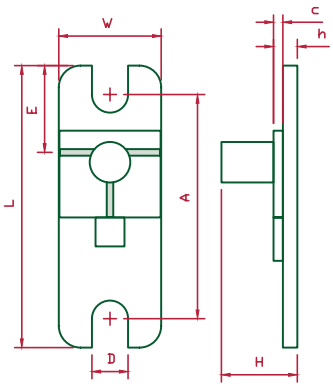

Рис. 3

Возможно изменение характеристик по требованиям заказчика.

Вентили на основании

(5.8 — 8.6 ГГц)

МОДЕЛЬ	ЧАСТОТА, ГГЦ	ШИРИНА РАБОЧЕЙ ПОЛОСЫ	ПРЯМЫЕ ПОТЕРИ, ДБ	ОБРАТНЫЕ ПОТЕРИ, ДБ	КСВн	МОЩНОСТЬ, ВТ	ДИАПАЗОН РАБОЧИХ ТЕМПЕРАТУР, °С	ТИП
2ФВМО-6.5-10	5.8 — 7.2	ПОЛНАЯ	0.5	20	1.25	12	-30 — +65	1
2ФВМО-6.5-14	5.8 — 7.2		0.5	20	1.25	20		2
2ФВМО-6.5-6	5.8 — 7.2		0.5	20	1.25	2		3
2ФВМО-6.5-16	5.8 — 7.2		0.5	20	1.25	6		4
2ФВМО-7.5-1	6.3 — 8.6	18%	0.5	20	1.25	20		5
2ФВМО-7.5-3	6.3 — 8.6		0.5	20	1.25	20		6
2ФВМО-7.5-4	6.3 — 8.6		0.5	20	1.25	6		7
2ФВМО-7.5-5	6.3 — 8.6		0.5	20	1.25	6		8
2ФВМО-7.5-6	6.3 — 8.6		0.5	20	1.25	6		9
2ФВМО-7.5-7*	6.3 — 8.6		0.6	18	1.35	6		10
2ФВМО-7.5-8*	6.3 — 8.6		0.6	18	1.35	6		11
2ФВМО-7.5-9*	6.3 — 8.6		0.6	18	1.35	12		12

*** Монтаж осуществляется на немагнитное основание.**

ТИП	W, ММ	L, ММ	h, ММ	c, ММ	H, ММ	E, ММ	A, ММ	B, ММ	D, ММ	РИС.
1	12	12	1.635	0.635	5	2				1
2	12	15	1.235	0.635	4.45	5.5	12	7	1.8	2
3	12	11	1.635	0.635	5	2				1
4	10	10	0.8	0.635	4	2				1
5	12	20	1.835	0.635	5.5	6.5	15	7	2.5	2
6	10.2	17.2	1.635	0.635	5.14	6.19	14.43	7.43	1.7	2
7	10.2	17.2	1.635	0.635	5.14	6.19	14.43	7.43	M2	2
8	9	13.7	1.635	0.635	5.14	4.445	11.2	6.35	1.8	2
9	10.2	17.2	1.635	0.635	5.14	6.19	14.43	6.5	M2	2
10	12	10.67	0.63	0.38	3.8	5.34				1
11	11.94	10.67	0.63	0.38	3.8	5.34				1
12	16	14	0.999	0.635	4	4				1

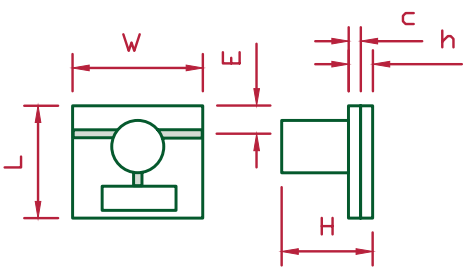

Рис. 1

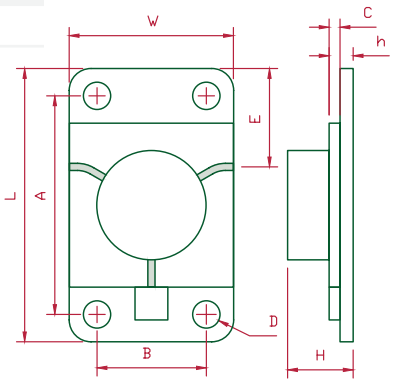

Рис. 2

Возможно изменение характеристик по требованиям заказчика.

Вентили на основании

(6.3 — 8.6 ГГц)

МОДЕЛЬ	ЧАСТОТА, ГГЦ	ШИРИНА РАБОЧЕЙ ПОЛОСЫ	ПРЯМЫЕ ПОТЕРИ, ДБ	ОБРАТНЫЕ ПОТЕРИ, ДБ	КСВн	МОЩНОСТЬ, ВТ	ДИАПАЗОН РАБОЧИХ ТЕМПЕРАТУР, °С	ТИП
2ФВМО-7.5-11*	6.3 — 8.6	18%	0.5	20	1.25	6	-30 — +65	1
2ФВМО-7.5-14	6.3 — 8.6		0.5	20	1.25	6		2
2ФВМО-7.5-15	6.3 — 8.6		0.5	20	1.25	1		3
2ФВМО-7.5-16	6.3 — 8.6		0.5	20	1.25	1		4
2ФВМО-7.5-17	6.3 — 8.6		0.5	20	1.25	6		5
2ФВМО-7.5-20	6.3 — 8.6		0.5	20	1.25	6		6

*** Монтаж осуществляется на немагнитное основание.**

ТИП	W, ММ	L, ММ	h, ММ	c, ММ	H, ММ	E, ММ	A, ММ	B, ММ	D, ММ	РИС.
1	11.94	11.94	0.63	0.38	3.8	5.97				1
2	9	19	1.635	0.635	5.5	7.5	14		2.5	2
3	10	9	1.635	0.635	5.5	2.5				1
4	10	9	1.635	0.635	5.5	1.5				1
5	9	19	1.635	0.635	5.5	7.5	14	6	1.8	3
6	10	10	1.635	0.635	5	1.5				1

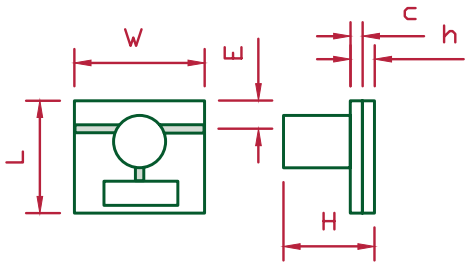

Рис. 1

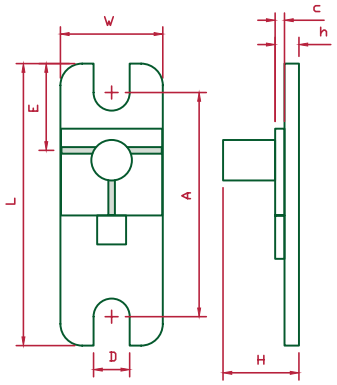

Рис. 2

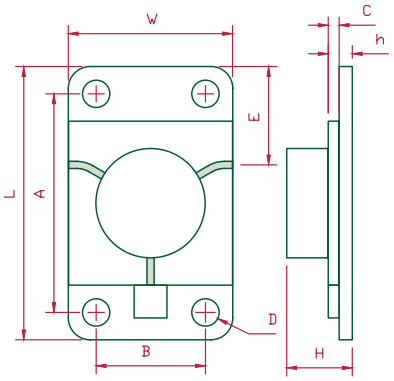

Рис. 3

Возможно изменение характеристик по требованиям заказчика.

Вентили на основании

(6.3 — 10.2 ГГц)

МОДЕЛЬ	ЧАСТОТА, ГГЦ	ШИРИНА РАБОЧЕЙ ПОЛОСЫ	ПРЯМЫЕ ПОТЕРИ, ДБ	ОБРАТНЫЕ ПОТЕРИ, ДБ	КСВн	МОЩНОСТЬ, ВТ	ДИАПАЗОН РАБОЧИХ ТЕМПЕРАТУР, °С	ТИП
2ФВМО-7.5-10	6.3 — 8.6	18%	0.6	18	1.35	0.5		1
2ФВМО-7.5-18	6.3 — 8.6	18%	0.5	20	1.25	20		2
2ФВМО-7.8-1*	6.5 — 9.0	ПОЛНАЯ	0.6	18	1.25	0.5	-30 — +65	3
2ФВМО-8.0-1	6.5 — 9.5	ПОЛНАЯ	0.6	19	1.35	6		2
2ФВМО-9.0-3	7.8 — 10.2	12%	0.5	20	1.25	6		4

*** Монтаж осуществляется на немагнитное основание.**

ТИП	W, ММ	L, ММ	h, ММ	c, ММ	H, ММ	E, ММ	A, ММ	B, ММ	D, ММ	РИС.
1	12	11	1.635	0.635	5.14	2.5				1
2	10.2	17.2	1.635	0.635	5.14	6.19	14.43	7.43	1.9	2
3	10.4	25.4	2.635	0.635	6	7.2			5.2	3
4	9	19	1.635	0.635	5.5	7.5	14		2.5	4

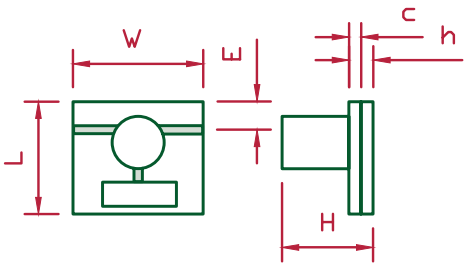

Рис. 1

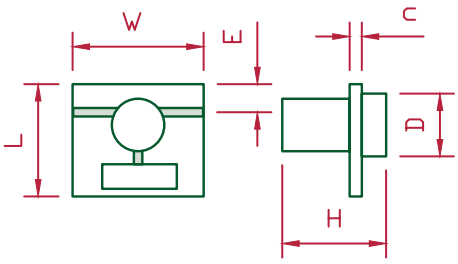

Рис. 3

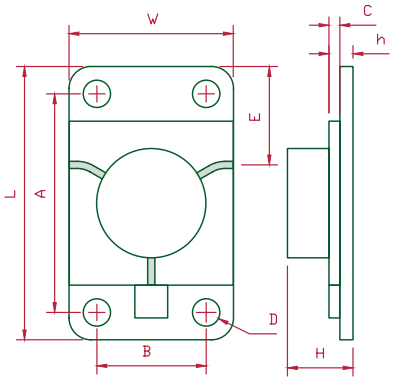

Рис. 2

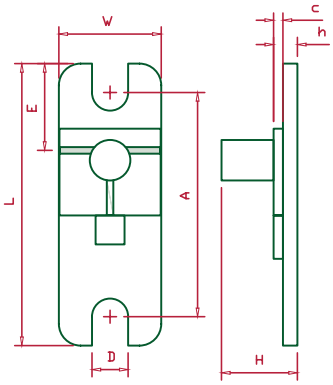

Рис. 4

Возможно изменение характеристик по требованиям заказчика.

Вентили на основании

(8 — 12 ГГц)

МОДЕЛЬ	ЧАСТОТА, ГГЦ	ШИРИНА РАБОЧЕЙ ПОЛОСЫ	ПРЯМЫЕ ПОТЕРИ, ДБ	ОБРАТНЫЕ ПОТЕРИ, ДБ	КСВн	МОЩНОСТЬ, ВТ	ДИАПАЗОН РАБОЧИХ ТЕМПЕРАТУР, °С	ТИП
2ФВМО-9.3-1*	8.0 — 10.6	ПОЛНАЯ	0.6	18	1.25	0.5	-30 — +65	1
2ФВМО-10-2	8.0 — 12.0		0.6	19	1.3	12		2
2ФВМО-8.9-3	8.4 — 9.40		0.5	20	1.25	0.5		3
2ФВМО-9.0-1	8.5 — 9.60		0.5	20	1.25	0.5		4
2ФВМО-9.5-1	8.5 — 10.5	12%	0.5	20	1.25	12		5
2ФВМО-9.5-2	8.5 — 10.5		0.5	20	1.25	6		6
2ФВМО-9.5-3	8.5 — 10.5		0.5	20	1.25	6		2

*** Монтаж осуществляется на немагнитное основание.**

ТИП	W, ММ	L, ММ	h, ММ	c, ММ	H, ММ	E, ММ	A, ММ	B, ММ	D, ММ	РИС.
1	8.2	25.4	2.5	0.5	6	7.2			5.2	1
2	9	19	1.635	0.635	5.5	7.5	14		2.5	2
3	6.35	12.7	1.635	0.635	4.54	4.82	9.6		1.8	3
4	8.2	19	2.5	0.5	6	7.8			5.2	1
5	7	19.5	1.635	0.635	5.5	6	15.5		2.5	2
6	9	16	1.835	0.635	5.5	6	11	6	1.7	4

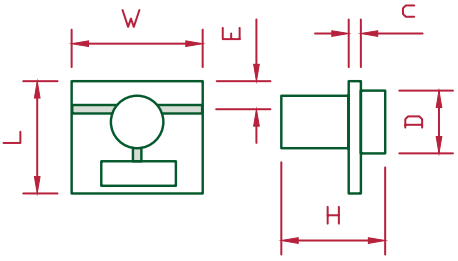

Рис. 1

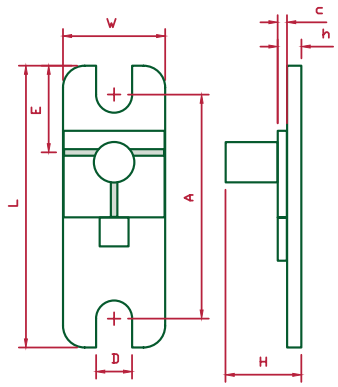

Рис. 2

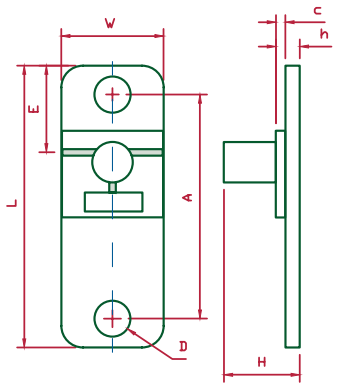

Рис. 3

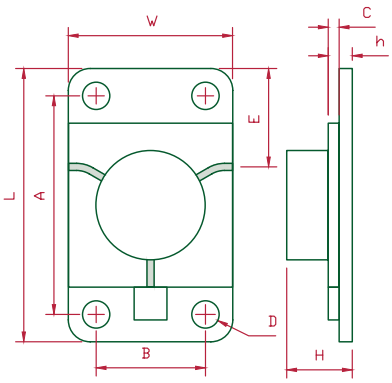

Рис. 4

Возможно изменение характеристик по требованиям заказчика.

Вентили на основании

(8.5 — 10.5 ГГц)

МОДЕЛЬ	ЧАСТОТА, ГГЦ	ШИРИНА РАБОЧЕЙ ПОЛОСЫ	ПРЯМЫЕ ПОТЕРИ, ДБ	ОБРАТНЫЕ ПОТЕРИ, ДБ	КСВн	МОЩНОСТЬ, ВТ	ДИАПАЗОН РАБОЧИХ ТЕМПЕРАТУР, °С	ТИП
2ФВМО-9.5-4	8.5 — 10.5		0.5	20	1.25	6		1
2ФВМО-9.5-5	8.5 — 10.5		0.5	20	1.25	0.5		2
2ФВМО-9.5-6	8.5 — 10.5		0.5	20	1.25	12		3
2ФВМО-9.5-7	8.5 — 10.5	12%	0.5	20	1.25	0.5	-30 — +65	4
2ФВМО-9.5-9	8.5 — 10.5		0.5	20	1.25	6		5
2ФВМО-9.5-11	8.5 — 10.5		0.5	20	1.25	6		6
2ФВМО-9.5-12	8.5 — 10.5		0.5	20	1.25	6		7

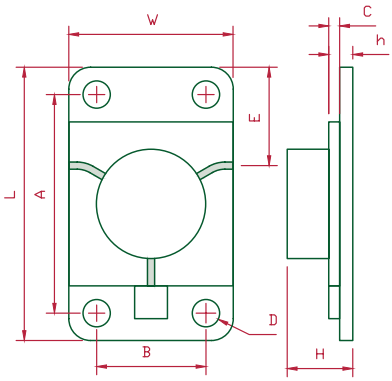

Рис. 1

ТИП	W, ММ	L, ММ	h, ММ	c, ММ	H, ММ	E, ММ	A, ММ	B, ММ	D, ММ	РИС.
1	12	20	1.835	0.635	5.5	6.5	15	7	2.5	1
2	8.89	16.71	1.515	0.635	5	5.72	12.9		1.6	2
3	10.2	17	1.635	0.635	5	7	14	7.4	1.6	1
4	8.89	10.16	2.635	0.635	7	3.18			5.2	3
5	11.94	10.67	0.63	0.38	2.54	5.335				4
6	7.1	13.2	1.635	0.635	5	4.64	10.4	4.3	M1.6	1
7	9	19	1.635	0.635	5.5	7.5	14	6	1.8	1

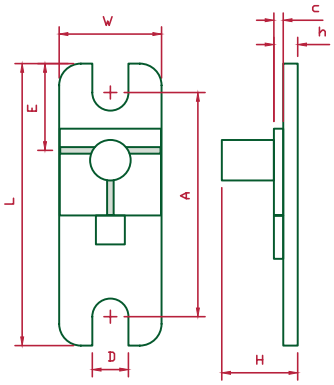

Рис. 2

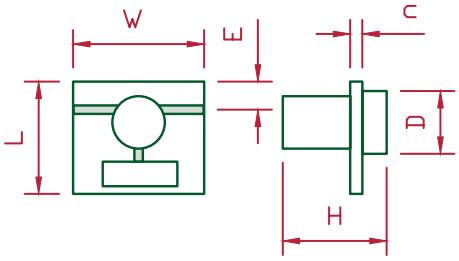

Рис. 3

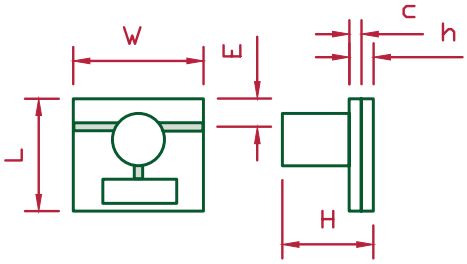

Рис. 4

Возможно изменение характеристик по требованиям заказчика.

Вентили на основании

(8.5 — 11 ГГц)

МОДЕЛЬ	ЧАСТОТА, ГГЦ	ШИРИНА РАБОЧЕЙ ПОЛОСЫ	ПРЯМЫЕ ПОТЕРИ, ДБ	ОБРАТНЫЕ ПОТЕРИ, ДБ	КСВн	МОЩНОСТЬ, ВТ	ДИАПАЗОН РАБОЧИХ ТЕМПЕРАТУР, °С	ТИП
2ФВМО-9.5-14	8.5 — 10.5	12%	0.5	20	1.25	6	-30 — +65	1
2ФВМО-9.5-18	8.5 — 10.5	12%	0.5	20	1.25	12		2
2ФВМО-9.0-2*	8.5 — 9.60	ПОЛНАЯ	0.5	20	1.25	0.5		3
2ФВМО-9.3-2	8.6 — 10.0		0.4	20	1.25	0.5		4
2ФВМО-9.3-3	8.6 — 10.0		0.4	20	1.25	0.5		5
2ФВМО-9.85-1	8.7 — 11.0		0.5	19	1.3	10		6

*** Монтаж осуществляется на немагнитное основание.**

ТИП	W, ММ	L, ММ	h, ММ	c, ММ	H, ММ	E, ММ	A, ММ	D, ММ	РИС.
1	7	9.65	1.635	0.635	4	1.5			1
2	7	19.5	2.535	0.635	5.5	6	15.5	2.5	2
3	8.5	8.5	1	0.5	4.5	1.65			1
4	7	18	2.36	0.5	5.5	7.5	12.8	2.9	3
5	7	18	2.4	0.5	5.5	7.5	12.8	2.9	3
6	7.1	10.1	1.635	0.635	3.5	1.5			1

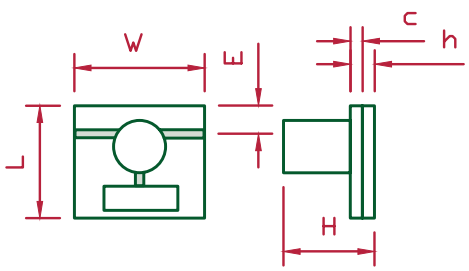

Рис. 1

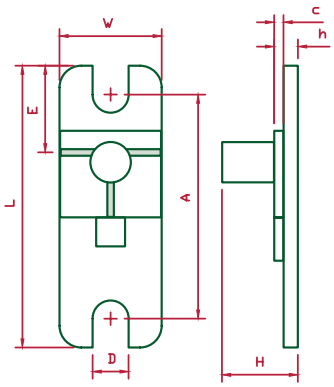

Рис. 2

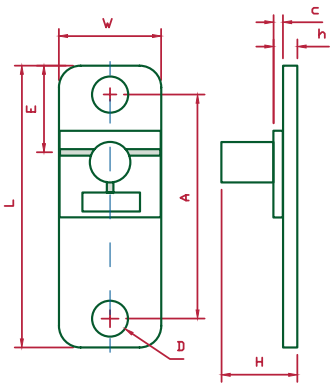

Рис. 3

Возможно изменение характеристик по требованиям заказчика.

Вентили на основании

(9 — 13.8 ГГц)

МОДЕЛЬ	ЧАСТОТА, ГГЦ	ШИРИНА РАБОЧЕЙ ПОЛОСЫ	ПРЯМЫЕ ПОТЕРИ, ДБ	ОБРАТНЫЕ ПОТЕРИ, ДБ	КСВн	МОЩНОСТЬ, ВТ	ДИАПАЗОН РАБОЧИХ ТЕМПЕРАТУР, °С	ТИП
2ФВМО-10.25-1*	9.0 — 11.5	ПОЛНАЯ	0.5	20	1.25	0.5		1
2ФВМО-10.2-1	9.2 — 11.2	10%	0.5	20	1.25	20		2
2ФВМО-11.6-1	9.3 — 13.8		0.7	20	1.25	6		3
2ФВМО-10-1	9.5 — 11.0		0.5	20	1.25	0.5	-30 — +65	4
2ФВМО-10.7-1	9.7 — 11.7	ПОЛНАЯ	0.5	18	1.3	0.5		5
2ФВМО-10.5-1*	10.0 — 11.0		0.5	20	1.25	0.5		6
2ФВМО-10.5-2*	10.0 — 11.0		0.5	20	1.25	6		7

*** Монтаж осуществляется на немагнитное основание.**

ТИП	W, ММ	L, ММ	h, ММ	c, ММ	H, ММ	E, ММ	A, ММ	B, ММ	D, ММ	РИС.
1	8.2	12.62	2.5	0.5	6	2.4			5.2	1
2	9	19	1.635	0.635	5.5	7.5	14	6	1.8	2
3	7	19.5	1	0.5	4	6.5	15.5		2.5	3
4	6.35	12.7	1.785	0.635	4.5	4.84	9.65		2.2	4
5	6.35	12.7	1.78	0.5	4.5	4.83	9.65		2.2	4
6	7	6.1	1.005	0.635	4.5	1.5				5
7	7	7	1.005	0.635	4.5	1.5				5

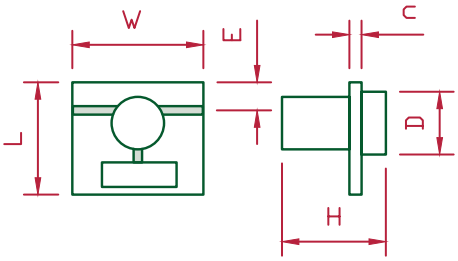

Рис. 1

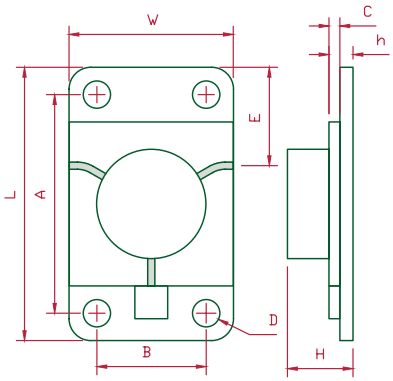

Рис. 2

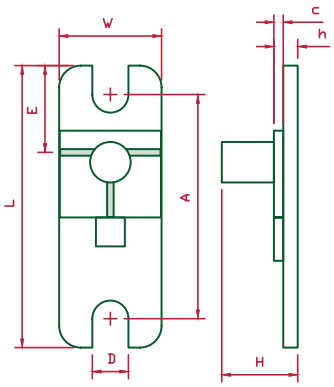

Рис. 3

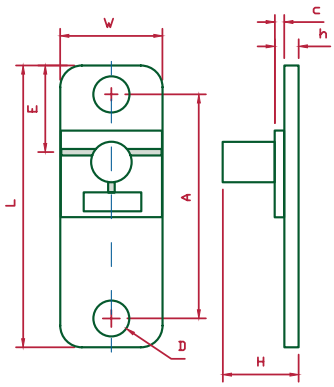

Рис. 4

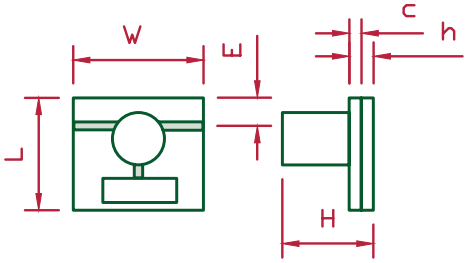

Рис. 5

Возможно изменение характеристик по требованиям заказчика.

III. МИКРОПОЛОСКОВЫЕ ПРИБОРЫ

Вентили на основании

(10 — 12 ГГц)

МОДЕЛЬ	ЧАСТОТА, ГГЦ	ШИРИНА РАБОЧЕЙ ПОЛОСЫ	ПРЯМЫЕ ПОТЕРИ, ДБ	ОБРАТНЫЕ ПОТЕРИ, ДБ	КСВн	МОЩНОСТЬ, ВТ	ДИАПАЗОН РАБОЧИХ ТЕМПЕРАТУР, °С	ТИП
2ФВМО-10.5-3	10.0 — 11.0	ПОЛНАЯ	0.5	20	1.25	6		1
2ФВМО-11.2-1*	10.0 — 11.8	ПОЛНАЯ	0.6	18	1.3	6		2
2ФВМО-11.2-3*	10.0 — 11.8	9%	0.5	20	1.25	6		3
2ФВМО-11.2-4*	10.0 — 11.8	9%	0.5	20	1.25	6		4
2ФВМО-11-1	10.0 — 12.0		0.6	20	1.3	20	-30 — +65	5
2ФВМО-11-2	10.0 — 12.0		0.5	18	1.25	20		6
2ФВМО-11-4	10.0 — 12.0	ПОЛНАЯ	0.5	18	1.25	12		7
2ФВМО-11-7	10.0 — 12.0		0.5	19	1.3	0.5		7
2ФВМО-11-9	10.0 — 12.0		0.5	19	1.3	12		8

*** Монтаж осуществляется на немагнитное основание.**

ТИП	W, ММ	L, ММ	h, ММ	c, ММ	H, ММ	E, ММ	A, ММ	B, ММ	D, ММ	РИС.
1	7	7	1.635	0.635	4.5	1.5				1
2	8.38	7.37	0.63	0.38	3.8	3.68				1
3	11.94	11.94	0.63	0.38	3.8	5.97				1
4	8.38	8.38	0.63	0.38	2	3.68				1
5	7.1	13.2	1.635	0.635	5	4.95	10.4	4.3	1.7	2
6	7	19.5	1.635	0.635	5.5	6	15.5		2,5	3
7	7	6	1.635	0.635	4.5	1.5				1
8	6	7	0.5	0.635	3.7	1.5				1

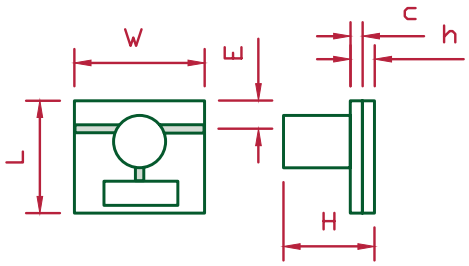

Рис. 1

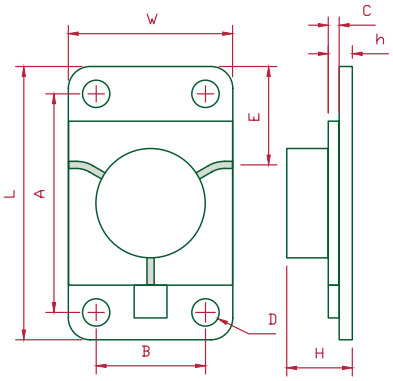

Рис. 2

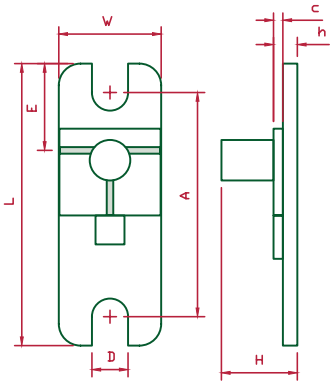

Рис. 3

Возможно изменение характеристик по требованиям заказчика.

Вентили на основании

(10.5 — 14.5 ГГц)

МОДЕЛЬ	ЧАСТОТА, ГГЦ	ШИРИНА РАБОЧЕЙ ПОЛОСЫ	ПРЯМЫЕ ПОТЕРИ, ДБ	ОБРАТНЫЕ ПОТЕРИ, ДБ	КСВн	МОЩНОСТЬ, ВТ	ДИАПАЗОН РАБОЧИХ ТЕМПЕРАТУР, °С	ТИП
2ФВМО-12-1	10.5 — 13.3	ПОЛНАЯ	0.5	19	1.25	0.5	-30 — +65	1
2ФВМО-12-2	10.5 — 13.3	15%	0.5	20	1.25	0.5		2
2ФВМО-12.4-2	11.1 — 13.7	ПОЛНАЯ	0.4	20	1.25	6		3
2ФВМО-12.45-1	11.2 — 13.7		0.6	18	1.3	0.5		4
2ФВМО-12.5-2	11.5 — 13.5		0.5	19	1.25	6		5
2ФВМО-12-6	11.6 — 12.7		0.6	20	1.25	6		6
2ФВМО-13.1-1	11.7 — 14.5		0.6	18	1.3	25		7
2ФВМО-12.5-1	12.0 — 13.0		0.5	18	1.25	6		8

ТИП	W, ММ	L, ММ	h, ММ	c, ММ	H, ММ	E, ММ	A, ММ	D, ММ	РИС.
1	7	16	1.635	0.635	5.5	6	12	2.5	1
2	7	7	1.635	0.635	4.5	1.5			2
3	7	16	1.5	0.5	4.5	6	12	2.5	1
4	6.35	12.7	1.78	0.5	4.5	4.83	9.65	2.2	3
5	6	7	1.1	0.5	3.76	1.5			2
6	7	7	1.5	0.5	4	1.5			2
7	7	16	1.65	0.5	4.5	6	12	2.5	1
8	7	19.5	1.635	0.635	5.5	6	15.5	2.5	1

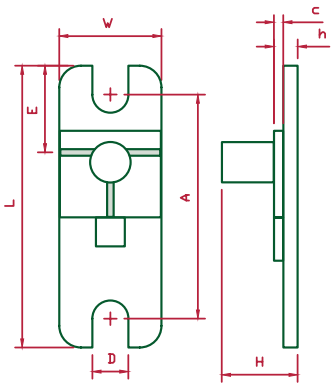

Рис. 1

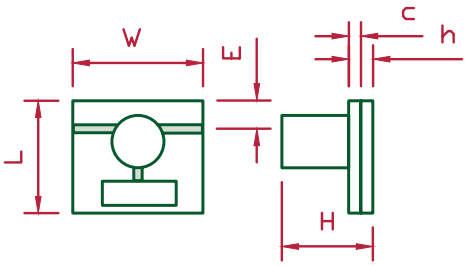

Рис. 2

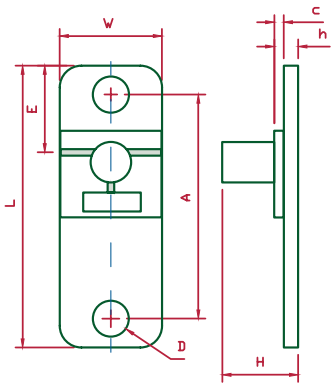

Рис. 3

Возможно изменение характеристик по требованиям заказчика.

Вентили на основании

(12 — 14.5 ГГц)

МОДЕЛЬ	ЧАСТОТА, ГГЦ	ШИРИНА РАБОЧЕЙ ПОЛОСЫ	ПРЯМЫЕ ПОТЕРИ, ДБ	ОБРАТНЫЕ ПОТЕРИ, ДБ	КСВн	МОЩНОСТЬ, ВТ	ДИАПАЗОН РАБОЧИХ ТЕМПЕРАТУР, °С	ТИП
2ФВМО-12.75-1	12.0 — 13.5	ПОЛНАЯ	0.6	20	1.3	6	-30 — +65	1
2ФВМО-12.75-2	12.0 — 13.5		0.6	20	1.3	12		2
2ФВМО-13-1	12.0 — 14.0		0.6	20	1.3	1		3
2ФВМО-13-3	12.0 — 14.0		0.6	20	1.3	1		4
2ФВМО-13.6-1	12.7 — 14.5		0.5	20	1.3	0.5		4
2ФВМО-13.6-5	12.7 — 14.5		0.6	20	1.3	12		5

ТИП	W, ММ	L, ММ	h, ММ	c, ММ	H, ММ	E, ММ	A, ММ	B, ММ	D, ММ	РИС.
1	7.1	13.2	1.635	0.635	5	4.95	10.4	4.3	1.7	1
2	7	19.5	1.635	0.635	4.2	6	15.5		2.5	2
3	7.1	13.2	1.5	0.5	4.6	4.34	10.4	4.3	1.7	1
4	7	7	1.5	0.5	4.5	1.5				3
5	7.1	13.2	1.5	0.5	4.6	4.64	10.4	4.3	1.7	1

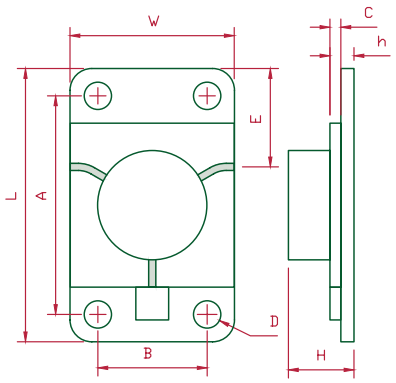

Рис. 1

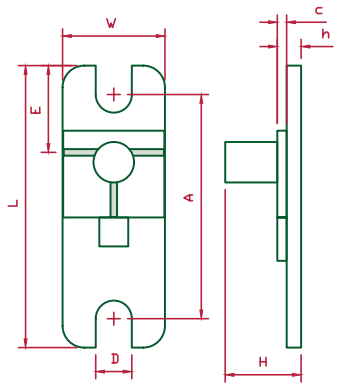

Рис. 2

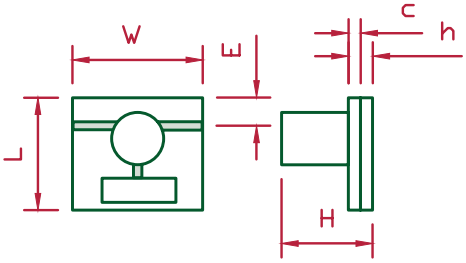

Рис. 3

Возможно изменение характеристик по требованиям заказчика.

Вентили на основании

(12.7 — 15.5 ГГц)

МОДЕЛЬ	ЧАСТОТА, ГГЦ	ШИРИНА РАБОЧЕЙ ПОЛОСЫ	ПРЯМЫЕ ПОТЕРИ, ДБ	ОБРАТНЫЕ ПОТЕРИ, ДБ	КСВн	МОЩНОСТЬ, ВТ	ДИАПАЗОН РАБОЧИХ ТЕМПЕРАТУР, °С	ТИП
2ФВМО-13.7-1	12.7 — 14.8	5%	0.5	19	1.22	6	-30 — +65	1
2ФВМО-14-1	13.0 — 15.0	10%	0.6	20	1.3	6		2
2ФВМО-14-2	13.0 — 15.0	10%	0.5	20	1.25	6		3
2ФВМО-14.1-1	13.2 — 15.0	ПОЛНАЯ	0.5	19	1.3	6		4
2ФВМО-14.1-2	13.2 — 15.0	ПОЛНАЯ	0.5	19	1.3	6		5
2ФВМО-14.5-1	13.5 — 15.5	7%	0.6	18	1.3	6		6

ТИП	W, ММ	L, ММ	h, ММ	c, ММ	H, ММ	E, ММ	A, ММ	D, ММ	РИС.
1	6.35	6.35	0.9	0.5	2.5	0.85			1
2	6.35	12.7	1.78	0.5	5	4.55	9.65	2.2	2
3	6	6.6	1.5	0.5	4	1.25			1
4	6	7.5	1.3	0.5	4	2			1
5	6	7	0.6	0.5	3.7	1.5			1
6	7	16	1.65	0.5	5.5	6	12	2.5	3

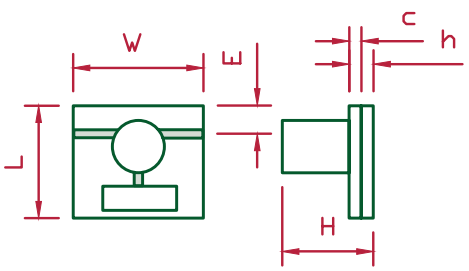

Рис. 1

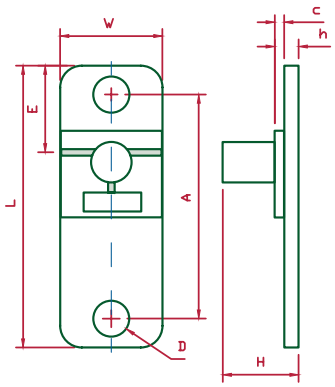

Рис. 2

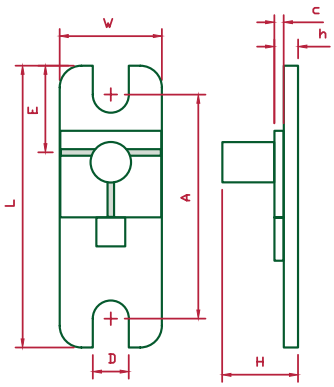

Рис. 3

Возможно изменение характеристик по требованиям заказчика.

Вентили на основании

(13.7 — 17 ГГц)

МОДЕЛЬ	ЧАСТОТА, ГГЦ	ШИРИНА РАБОЧЕЙ ПОЛОСЫ	ПРЯМЫЕ ПОТЕРИ, ДБ	ОБРАТНЫЕ ПОТЕРИ, ДБ	КСВн	МОЩНОСТЬ, ВТ	ДИАПАЗОН РАБОЧИХ ТЕМПЕРАТУР, °С	ТИП
2ФВМО-14.2-1	13.7 — 14.7		0.6	20	1.3	12		1
2ФВМО-14.2-2	13.7 — 14.7		0.6	20	1.3	12		2
2ФВМО-14.9-2	13.9 — 15.9		0.5	20	1.3	20		3
2ФВМО-14.9-3	13.9 — 15.9	ПОЛНАЯ	0.5	20	1.3	20		4
2ФВМО-14.9-4	13.9 — 15.9		0.5	20	1.3	20		5
2ФВМО-14.9-1	13.9 — 15.9		0.5	20	1.3	20	-30 — +65	6
2ФВМО-14.8-1	14.0 — 15.6		0.5	20	1.3	6		7
2ФВМО-14.8-5	14.0 — 15.6	8%	0.6	20	1.3	6		8
2ФВМО-14.8-8	14.0 — 15.6		0.5	19	1.25	1		9
2ФВМО-14.8-10	14.0 — 15.6	ПОЛНАЯ	0.5	19	1.25	0.5		10
2ФВМО-15.5-1	14.0 — 17.0		0.7	18	1.35	1		4

ТИП	W, ММ	L, ММ	h, ММ	c, ММ	H, ММ	E, ММ	A, ММ	B, ММ	D, ММ	РИС.
1	8.89	12	1.77	0.5	5	4.445	9.5	6.35	1.6	1
2	7	19.5	1.5	0.5	4.2	6	15.5		2.5	2
3	7	21.5	1.65	0.5	5.5	7	17.5		2.5	2
4	7	19.5	1.5	0.5	5.5	6	15.5		2.5	2
5	7	19.5	1.65	0.5	5.5	6	15.5		2.5	2
6	7	19.5	1.4	0.5	4.5	6	15.5		2.5	2
7	7.1	13.2	1.5	0.5	4.6	4.64	10.4	4.3	1.7	1
8	7.1	13.2	1	0.5	4.5	4.64	10.4	4.3	1.7	1
9	7	7	1	0.5	4.5	1.5				3
10	6	7	1.5	0.5	4	1.5				3

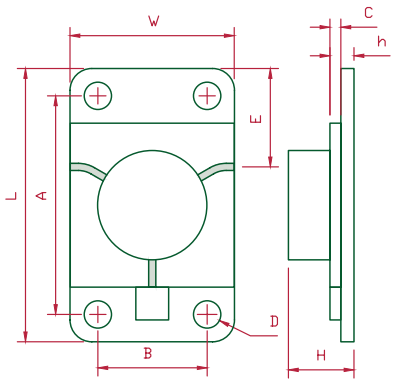

Рис. 1

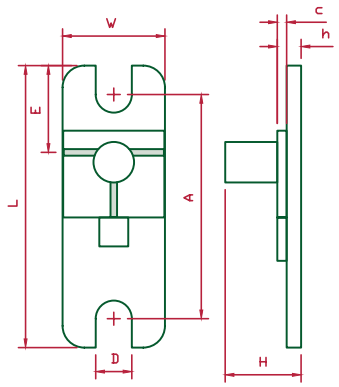

Рис. 2

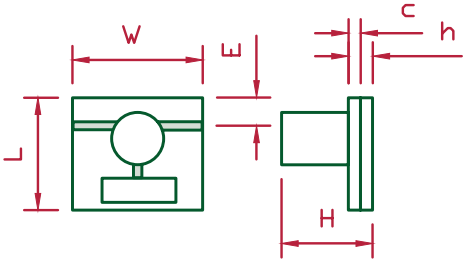

Рис. 3

Возможно изменение характеристик по требованиям заказчика.

Вентили на основании

(14 — 19 ГГц)

МОДЕЛЬ	ЧАСТОТА, ГГЦ	ШИРИНА РАБОЧЕЙ ПОЛОСЫ	ПРЯМЫЕ ПОТЕРИ, ДБ	ОБРАТНЫЕ ПОТЕРИ, ДБ	КСВн	МОЩНОСТЬ, ВТ	ДИАПАЗОН РАБОЧИХ ТЕМПЕРАТУР, °С	ТИП
2ФВМО-15.5-3	14.00 — 17.00	ПОЛНАЯ	0.7	19	1.35	6	-30 — +65	1
2ФВМО-14.8-2	14.20 — 15.35		0.4	20	1.25	1		2
2ФВМО-15.75-1	14.50 — 17.00		0.7	19	1.35	1		3
2ФВМО-16.3-1	15.00 — 17.50		0.7	17	1.35	1		4
2ФВМО-16.5-3	15.50 — 17.50		0.6	19	1.3	1		5
2ФВМО-16.5-4	15.50 — 17.50		0.5	19	1.3	1		6
2ФВМО-16.5-6	15.50 — 17.50		0.5	19	1.3	12		7
2ФВМО-16-1	15.60 — 16.40		0.5	20	1.3	1		8
2ФВМО-16.5-1	16.00 — 17.50	6%	0.6	18	1.3	1		9
2ФВМО-17.0-1	16.00 — 18.00	ПОЛНАЯ	0.6	19	1.35	6		10
2ФВМО-17.1-1	16.60 — 17.70		0.6	18	1.3	1		11
2ФВМО-18-2	17.00 — 19.00		0.7	20	1.35	1		12

ТИП	W, ММ	L, ММ	h, ММ	c, ММ	H, ММ	E, ММ	A, ММ	B, ММ	D, ММ	РИС.
1	7	7	1.5	0.5	4	1.5				1
2	7.1	13.2	1.5	0.5	4.6	4.64	10.4	4.3	1.7	2
3	10.21	17.22	1.5	0.5	5.14	6.2	14.43	7.43	1.9	2
4	6	7.5	1.2	0.5	3.3	1.6				1
5	7	16	1.65	0.5	5	6	12		2.5	3
6	7	7	1.5	0.5	4.5	1.5				1
7	7	9	1	0.5	4.5	1.5				1
8	7	16	1.65	0.5	5.5	6	12		2.5	3
9	7	7	1	0.5	4.5	1.5				1
10	6	15	1.5	0.5	4	5.1	11		1.7	3
11	8.89	12	1.77	0.5	5	4.445	9.5	6.35	1.6	2
12	6	15	1.48	0.38	4	5.1	11		1.7	3

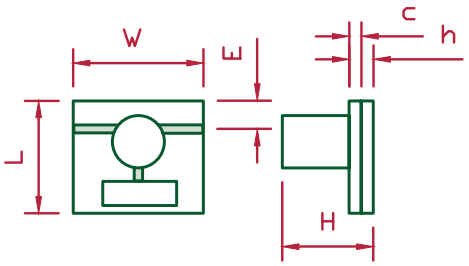

Рис. 1

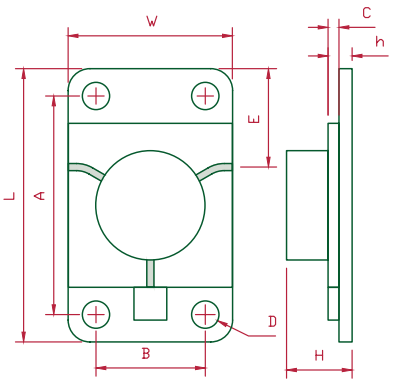

Рис. 2

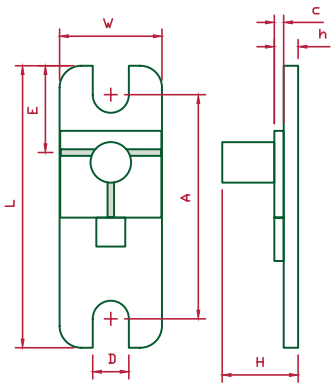

Рис. 3

Возможно изменение характеристик по требованиям заказчика.

Вентили на основании

(17 — 20.5 ГГц)

МОДЕЛЬ	ЧАСТОТА, ГГЦ	ШИРИНА РАБОЧЕЙ ПОЛОСЫ	ПРЯМЫЕ ПОТЕРИ, ДБ	ОБРАТНЫЕ ПОТЕРИ, ДБ	КСВн	МОЩНОСТЬ, ВТ	ДИАПАЗОН РАБОЧИХ ТЕМПЕРАТУР, °С	ТИП
2ФВМО-18-3	17.0 — 19.0	ПОЛНАЯ	0.7	20	1.35	1	-30 — +65	1
2ФВМО-17.7-2	17.2 — 18.2		0.7	20	1.3	6		2
2ФВМО-17.7-4	17.2 — 18.2		0.8	20	1.35	6		3
2ФВМО-17.7-6	17.2 — 18.3		0.8	20	1.35	6		4
2ФВМО-17.7-3	17.3 — 18.0		0.8	20	1.35	1		5
2ФВМО-18.7-6	17.5 — 20.5		0.8	20	1.35	1		6
2ФВМО-18.7-1	17.7 — 19.7		0.8	20	1.35	1		7
2ФВМО-18.7-2	17.7 — 19.7		0.8	20	1.35	1		8
2ФВМО-18.7-4	17.7 — 19.7		0.7	20	1.3	1		9
2ФВМО-18.7-5	17.7 — 19.7		0.7	20	1.3	1		10
2ФВМО-18.7-8	17.7 — 19.7		0.8	20	1.35	1		11

ТИП	W, ММ	L, ММ	h, ММ	c, ММ	H, ММ	E, ММ	A, ММ	B, ММ	D, ММ	РИС.
1	6	6	1.38	0.38	3.5	1.5				1
2	8.89	12	1.77	0.5	5	4.445	9.5	6.35	1.6	2
3	8.89	12	1.65	0.38	5	4.445	9.5	6.35	1.6	2
4	6.2	6.2	1.38	0.38	5	1.5				1
5	7	19.5	1.65	0.38	5.5	6	15.5		2.5	3
6	7	12.2	1.48	0.38	4.8	4.18	9.14	3.3	1.7	2
7	7	19.5	1.38	0.38	5.5	6	15.5		2.5	3
8	5	16.5	1.6	0.38	5	6.1	12.5		2.5	3
9	6	12.19	1.53	0.38	4.5	4.12	9.15	3.3	1.7	2
10	7.1	13.2	1.38	0.38	4	4.62	10.4	4.3	1.7	2
11	6	6	1.38	0.38	3.5	1				1

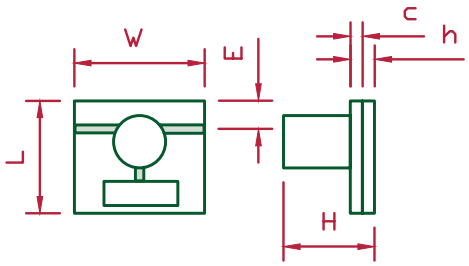

Рис. 1

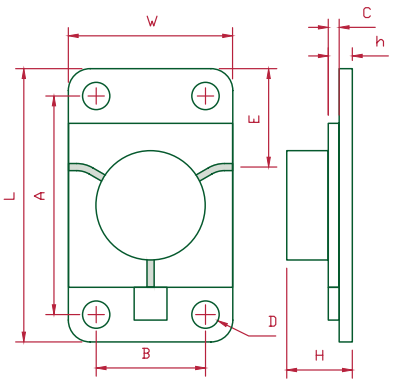

Рис. 2

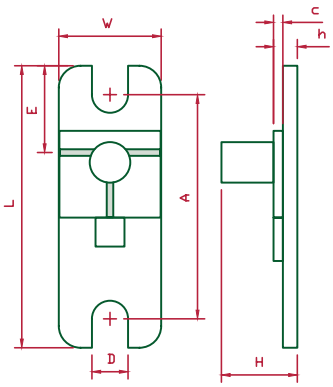

Рис. 3

Возможно изменение характеристик по требованиям заказчика.

Вентили на основании

(17.7 — 24.2 ГГц)

МОДЕЛЬ	ЧАСТОТА, ГГЦ	ШИРИНА РАБОЧЕЙ ПОЛОСЫ	ПРЯМЫЕ ПОТЕРИ, ДБ	ОБРАТНЫЕ ПОТЕРИ, ДБ	КСВн	МОЩНОСТЬ, ВТ	ДИАПАЗОН РАБОЧИХ ТЕМПЕРАТУР, °С	ТИП
2ФВМО-20.6-1	17.7 — 21.6	10%	0.8	20	1.35	1	-30 — +65	1
2ФВМО-20.6-2	17.7 — 21.6	10%	0.7	20	1.3	1		2
2ФВМО-19.9-1	18.4 — 21.3	ПОЛНАЯ	0.8	18	1.35	1		3
2ФВМО-21.3-1	18.4 — 24.2		1.1	18	1.35	1		4
2ФВМО-22.4-1	21.2 — 23.6		0.8	20	1.35	1		5
2ФВМО-22.4-2	21.2 — 23.6		0.7	20	1.3	1		6
2ФВМО-22.4-4	21.2 — 23.6		0.9	20	1.35	1		7
2ФВМО-22-1	21.4 — 22.0		0.8	20	1.25	1		8

ТИП	W, ММ	L, ММ	h, ММ	c, ММ	H, ММ	E, ММ	A, ММ	B, ММ	D, ММ	РИС.
1	6	17.5	1.5	0.38	4.3	6.15	13.5		2.5	1
2	7	19.5	1.38	0.38	5.5	6	15.5		2.5	1
3	6	12.19	1.53	0.38	4.5	4.12	9.15	3.3	1.7	2
4	6	12.19	1.53	0.38	5	4.12	9.15	3.3	1.7	2
5	5	16.5	1.6	0.38	5	6.1	12.5		2.5	1
6	6	12.19	1.53	0.38	5	4.67	9.15	3.3	1.7	2
7	7.1	12.2	1.48	0.38	4.8	4.68	9.14	3.3	1.7	2
8	6	6	1.38	0.38	3.5	1.5				3

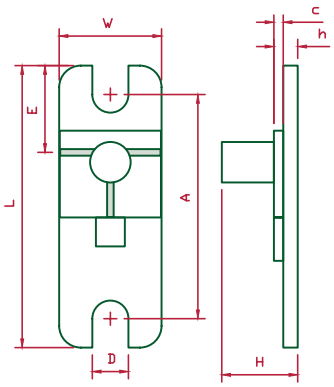

Рис. 1

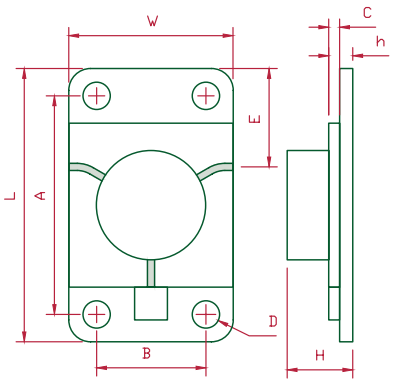

Рис. 2

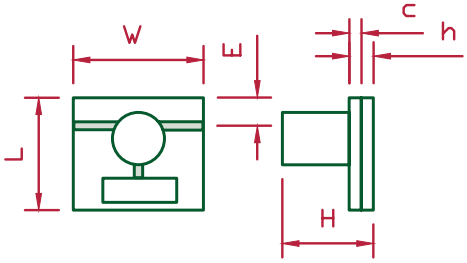

Рис. 3

Возможно изменение характеристик по требованиям заказчика.

Вентили на основании

(23 — 29 ГГц)

МОДЕЛЬ	ЧАСТОТА, ГГЦ	ШИРИНА РАБОЧЕЙ ПОЛОСЫ	ПРЯМЫЕ ПОТЕРИ, ДБ	ОБРАТНЫЕ ПОТЕРИ, ДБ	КСВн	МОЩНОСТЬ, ВТ	ДИАПАЗОН РАБОЧИХ ТЕМПЕРАТУР, °С	ТИП
2ФВМО-24-1	23.0 — 25.0	ПОЛНАЯ	0.9	20	1.35	1		1
2ФВМО-25.5-3	23.5 — 27.5	10%	0.9	20	1.35	1		2
2ФВМО-26.0-2	24.0 — 28.0	7%	0.9	20	1.35	1		3
2ФВМО-26.0-4	24.0 — 28.0	7%	0.9	20	1.35	1		4
2ФВМО-26.5-1	24.0 — 29.0	14%	1	19	1.35	1	-30 — +65	4
2ФВМО-25-1	24.5 — 25.5	ПОЛНАЯ	0.9	20	1.25	1		4
2ФВМО-25.5-1	24.5 — 26.5	ПОЛНАЯ	0.9	20	1.35	1		5
2ФВМО-25.5-2	24.5 — 26.5	ПОЛНАЯ	0.8	20	1.3	1		6
2ФВМО-25.5-4	24.5 — 26.5	ПОЛНАЯ	0.9	20	1.35	1		7

ТИП	W, ММ	L, ММ	h, ММ	c, ММ	H, ММ	E, ММ	A, ММ	B, ММ	D, ММ	РИС.
1	5	16.5	1.55	0.25	5	6.1	12.5		2.5	1
2	6	5	1.25	0.25	4.5	1				2
3	6	12.19	1.4	0.25	5	4.67	9.15	3.3	1.7	3
4	6	6	1.25	0.25	3.5	1.5				2
5	5	16.5	1.55	0.25	5	6.1	12.5		2.5	1
6	6	12.19	1.4	0.25	5	4.67	9.15	3.3	1.7	3
7	6	17.5	1.37	0.25	4.3	6.15	13.5		2.5	1

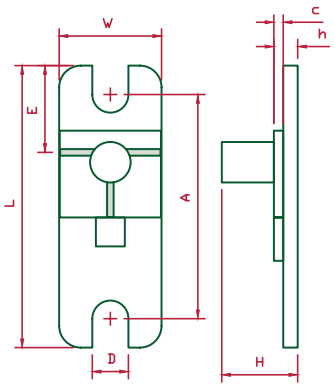

Рис. 1

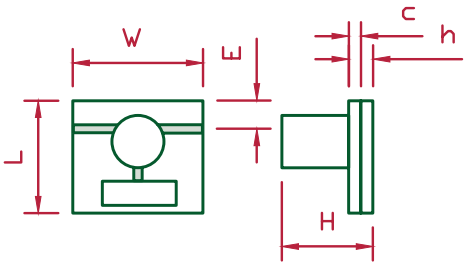

Рис. 2

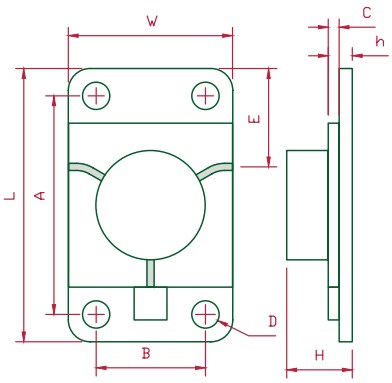

Рис. 3

Возможно изменение характеристик по требованиям заказчика.

Вентили на основании

(25.2 — 32 ГГц)

МОДЕЛЬ	ЧАСТОТА, ГГЦ	ШИРИНА РАБОЧЕЙ ПОЛОСЫ	ПРЯМЫЕ ПОТЕРИ, ДБ	ОБРАТНЫЕ ПОТЕРИ, ДБ	КСВН	МОЩНОСТЬ, ВТ	ДИАПАЗОН РАБОЧИХ ТЕМПЕРАТУР, °С	ТИП
2ФВМО-26.0-1	25.2 — 27.2	ПОЛНАЯ	0.9	20	1.35	1	-30 — +65	1
2ФВМО-29-1	26.0 — 32.0	7%	0.8	20	1.3	1		2
2ФВМО-29-3	26.0 — 32.0		0.9	20	1.35	1		3
2ФВМО-29-4	26.0 — 32.0		0.9	20	1.35	1		4
2ФВМО-29-5*	26.0 — 32.0		0.9	20	1.35	1		5

*** Монтаж осуществляется на немагнитное основание.**

ТИП	W, ММ	L, ММ	h, ММ	c, ММ	H, ММ	E, ММ	A, ММ	B, ММ	D, ММ	РИС.
1	5	16.5	1.55	0.25	4	6.1	12.5		2.5	1
2	6	12.19	1.4	0.25	5	4.6	9.15	3.3	1.7	2
3	5	11	1.25	0.25	4.3	4.1	8		2	3
4	6	12.19	1.4	0.25	5	4.52	9.15	3.3	1.7	2
5	5	5.5	0.75	0.25	4	1.25				4

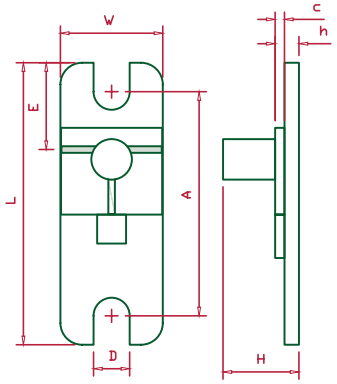

Рис. 1

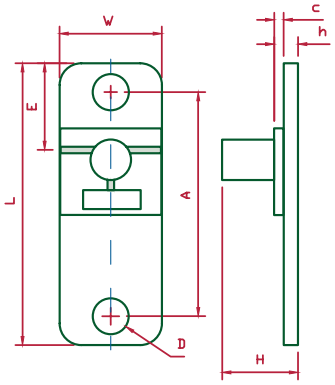

Рис. 3

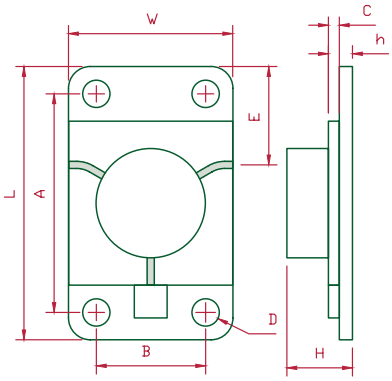

Рис. 2

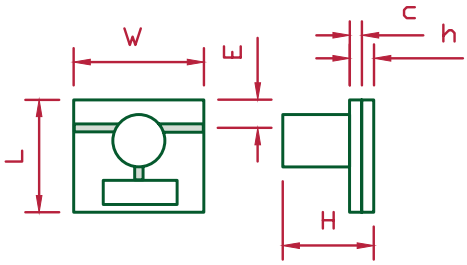

Рис. 4

Возможно изменение характеристик по требованиям заказчика.

III. МИКРОПОЛОСКОВЫЕ ПРИБОРЫ

Вентили на основании

(26 — 35 ГГц)

МОДЕЛЬ	ЧАСТОТА, ГГЦ	ШИРИНА РАБОЧЕЙ ПОЛОСЫ	ПРЯМЫЕ ПОТЕРИ, ДБ	ОБРАТНЫЕ ПОТЕРИ, ДБ	КСВн	МОЩНОСТЬ, ВТ	ДИАПАЗОН РАБОЧИХ ТЕМПЕРАТУР, °С	ТИП
2ФВМО-29-7	26.0 — 32.0	7%	0.9	20	1.35	1	-30 — +65	1
2ФВМО-29-8	26.0 — 32.0		0.9	20	1.35	1		2
2ФВМО-29-11	26.0 — 32.0		0.8	20	1.35	1		3
2ФВМО-29-2*	26.0 — 32.0		0.9	20	1.35	1		4
2ФВМО-29-6	26.0 — 32.0		0.9	20	1.35	1		5
2ФВМО-29-10	26.0 — 32.0		0.9	20	1.35	1		6
1ФВМО-32.5-1	31.0 — 34.0	ПОЛНАЯ	0.9	20	1.35	1		7
1ФВМО-32.5-2	31.0 — 34.0	ПОЛНАЯ	0.9	20	1.35	1		8
1ФВМО-33-2	31.0 — 35.0	7%	0.9	20	1.35	1		9
1ФВМО-33-3	31.0 — 35.0	7%	0.9	20	1.35	1		8

*** Монтаж осуществляется на немагнитное основание.**

ТИП	W, ММ	L, ММ	h, ММ	c, ММ	H, ММ	E, ММ	A, ММ	D, ММ	РИС.
1	6	5	1.25	0.25	4.5	1			1
2	5	5	1.25	0.25	4.5	1			1
3	6	17.5	1.37	0.25	4.3	6.15	13.5	2.5	2
4	6	6	0.75	0.25	3.5	1			1
5	5.05	16.5	1.55	0.25	5	6.1	12.5	2.5	2
6	6	5	0.75	0.25	3.5	1			1
7	3.38	6.5	0.7	0.2	3.5	1			1
8	3.38	14	1.1	0.2	3.5	4.75	11	1.75	2
9	5	11	1.2	0.2	3.5	4.1	8	2	3

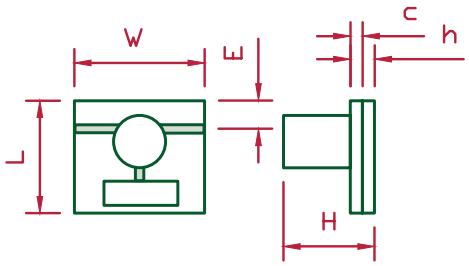

Рис. 1

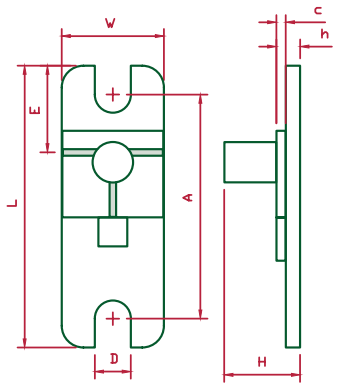

Рис. 2

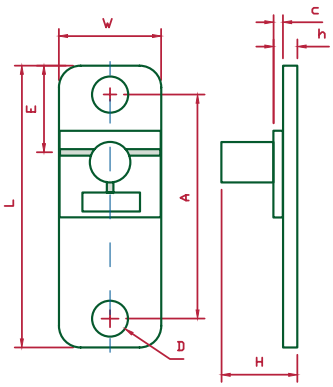

Рис. 3

Возможно изменение характеристик по требованиям заказчика.

Вентили на основании

(31 — 37 ГГц)

МОДЕЛЬ	ЧАСТОТА, ГГЦ	ШИРИНА РАБОЧЕЙ ПОЛОСЫ	ПРЯМЫЕ ПОТЕРИ, ДБ	ОБРАТНЫЕ ПОТЕРИ, ДБ	КСВн	МОЩНОСТЬ, ВТ	ДИАПАЗОН РАБОЧИХ ТЕМПЕРАТУР, °С	ТИП
1ФВМО-32-1	31.0 — 33.0	ПОЛНАЯ	0.8	19	1.35	1		1
1ФВМО-33-4*	31.0 — 35.0	7%	0.9	20	1.35	1		2
1ФВМО-33-1	32.0 — 34.0	ПОЛНАЯ	0.9	20	1.35	1		3
1ФВМО-34.5-1	33.0 — 36.0	5%	0.9	20	1.35	1		4
1ФВМО-34.5-2*	33.0 — 36.0	5%	0.9	20	1.35	1		2
1ФВМО-34.5-4	33.0 — 36.0	5%	0.9	20	1.35	1	-30 — +65	5
1ФВМО-34.5-5	33.0 — 36.0	5%	0.9	20	1.35	1		6
1ФВМО-35-2	33.0 — 37.0	8%	0.9	20	1.35	1		7
1ФВМО-34.5-3	33.0 — 36.0	5%	1.1	20	1.35	1		8
1ФВМО-34.75-1	33.5 — 36.0	5%	0.9	20	1.35	1		9
1ФВМО-35-1	34.0 — 36.0	ПОЛНАЯ	0.9	20	1.35	1		10

*** Монтаж осуществляется на немагнитное основание.**

ТИП	W, ММ	L, ММ	h, ММ	c, ММ	H, ММ	E, ММ	A, ММ	D, ММ	РИС.
1	4	4.6	0.4	0.2	3	0.8			1
2	3.38	6.5	0.7	0.2	3.5	1			1
3	6	5	1.25	0.25	4.5	1			1
4	3.38	14	1.1	0.2	3.5	4.75	11	1.75	2
5	5	5	1.2	0.2	3	1			1
6	5	11	1.2	0.2	3.5	4.1	8	2	3
7	3.38	6.5	0.7	0.2	3	1			1
8	3.38	6.5	0.6	0.2	3.5	1			1
9	3.5	3.5	0.7	0.2	2.5	0.95			1
10	5	16.5	1.55	0.25	4	6.1	12.5	2.5	2

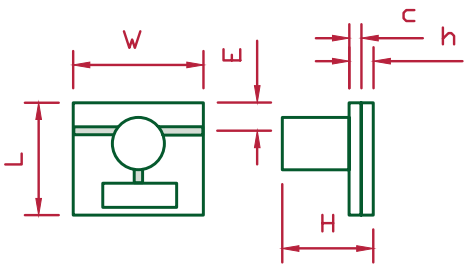

Рис. 1

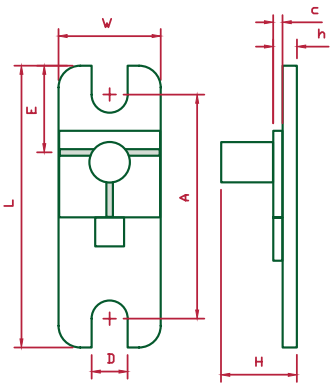

Рис. 2

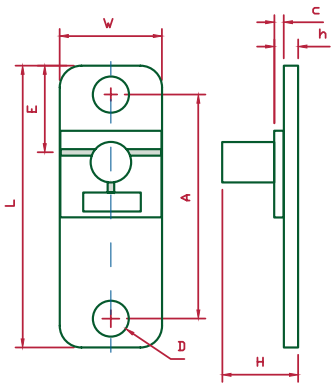

Рис. 3

Возможно изменение характеристик по требованиям заказчика.

III. МИКРОПОЛОСКОВЫЕ ПРИБОРЫ

Вентили на основании

(34 — 40 ГГц)

МОДЕЛЬ	ЧАСТОТА, ГГЦ	ШИРИНА РАБОЧЕЙ ПОЛОСЫ	ПРЯМЫЕ ПОТЕРИ, ДБ	ОБРАТНЫЕ ПОТЕРИ, ДБ	КСВн	МОЩНОСТЬ, ВТ	ДИАПАЗОН РАБОЧИХ ТЕМПЕРАТУР, °С	ТИП
1ФВМО-35.5-1	34.0 — 37.0	7%	0.9	20	1.35	1	-30 — +65	1
1ФВМО-35.5-2	34.0 — 37.0		0.9	18	1.35	1		2
1ФВМО-36-1	35.0 — 37.0	4%	0.9	20	1.35	1		3
1ФВМО-36-2	35.0 — 37.0		0.9	20	1.35	1		4
1ФВМО-37.5-1	35.0 — 40.0	8%	1	20	1.35	1		5
1ФВМО-37.5-2	35.0 — 40.0		1	20	1.35	1		6
1ФВМО-37.5-4	35.0 — 40.0		0.9	20	1.35	1		7
1ФВМО-37.5-5	35.0 — 40.0		0.8	20	1.35	1		8
1ФВМО-37.5-6*	35.0 — 40.0		1.1	20	1.35	1		9
1ФВМО-37.5-7	35.0 — 40.0		1	20	1.35	1		10
1ФВМО-36-3	35.0 — 37.0	4%	0.9	20	1.35	1		11

*** Монтаж осуществляется на немагнитное основание.**

ТИП	W, ММ	L, ММ	h, ММ	c, ММ	H, ММ	E, ММ	A, ММ	D, ММ	РИС.
1	5	5	0.5	0.2	3	1			1
2	4	4.6	0.6	0.2	3	1			1
3	3.38	6.5	0.7	0.2	3.5	1			1
4	5	5	0.7	0.2	3	1			1
5	5	11	1.2	0.2	3.5	4.1	8	2	2
6	5	16.5	1.5	0.2	5	6.1	12.5	2.5	3
7	3.38	14	1.1	0.2	4.5	4.75	11	1.75	3
8	3.38	5	0.95	0.2	4	1			1
9	5	5.5	0.7	0.2	3.8	1.35			1
10	5	5	1.2	0.2	3.8	1.1			1
11	4	4.6	0.6	0.2	3	0.8			1

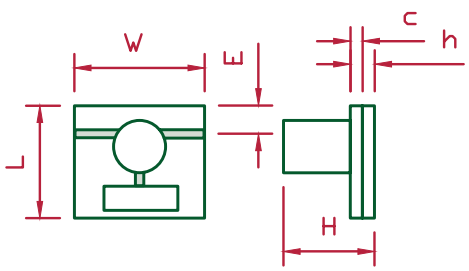

Рис. 1

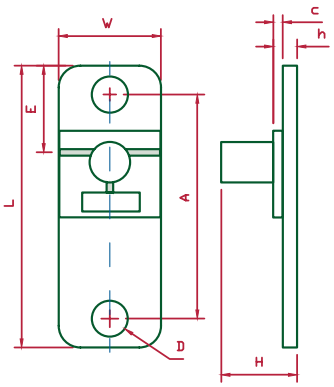

Рис. 2

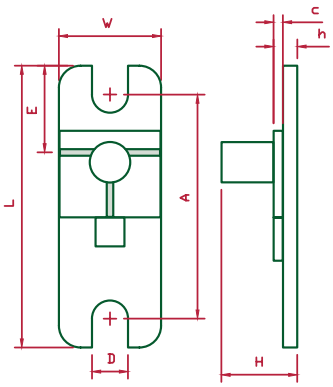

Рис. 3

Возможно изменение характеристик по требованиям заказчика.

Вентили на основании

(35 — 64 ГГц)

МОДЕЛЬ	ЧАСТОТА, ГГЦ	ШИРИНА РАБОЧЕЙ ПОЛОСЫ	ПРЯМЫЕ ПОТЕРИ, ДБ	ОБРАТНЫЕ ПОТЕРИ, ДБ	КСВн	МОЩНОСТЬ, ВТ	ДИАПАЗОН РАБОЧИХ ТЕМПЕРАТУР, °С	ТИП
1ФВМО-37.5-3*	35.0 — 40.0	8%	1.3	20	1.35	1		1
1ФВМО-41.2-1	39.2 — 43.2	5%	1	19	1.35	1	-30 — +65	2
1ФВМО-61.5-1	59.0 — 64.0	3%	1.3	18	1.35	1		3

*** Монтаж осуществляется на немагнитное основание.**

ТИП	W, ММ	L, ММ	h, ММ	c, ММ	H, ММ	E, ММ	A, ММ	D, ММ	РИС.
1	5	5.5	0.45	0.2	3.5	1.35			1
2	5	11	1.2	0.2	3.5	4.1	8	2	2
3	3.38	14	1.05	0.15	4.5	4.75	11	1.75	3

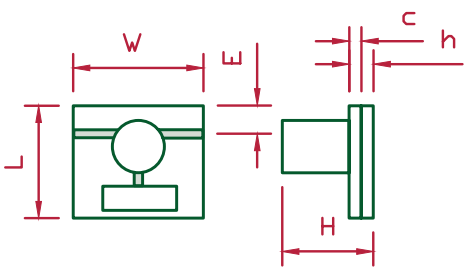

Рис. 1

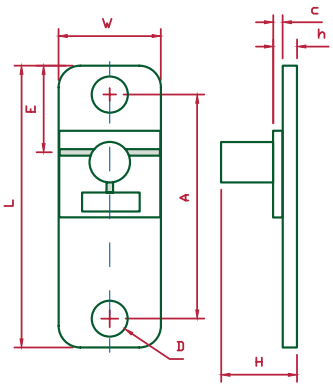

Рис. 2

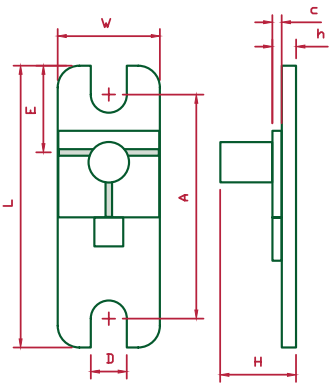

Рис. 3

Возможно изменение характеристик по требованиям заказчика.

Циркуляторы на основании

(0.15 — 5.8 ГГц)

МОДЕЛЬ	ЧАСТОТА, ГГЦ	ШИРИНА РАБОЧЕЙ ПОЛОСЫ	ПРЯМЫЕ ПОТЕРИ, ДБ	РАЗВЯЗКА, ДБ	КСВН	МОЩНОСТЬ, ВТ	ДИАПАЗОН РАБОЧИХ ТЕМПЕРАТУР, °С	ТИП
4ФЦМО-0.165-1	0.150 — 0.175	ПОЛНАЯ	0.8	17	1.35	1500	-40 — +70	1
4ФЦМО-0.2-1	0.18 — 0.22		0.8	17	1.35	1500	-40 — +70	1
3ФЦМО-2.35-1	2.1 — 2.5		0.4	20	1.22	5	-30 — +65	2
3ФЦМО-2.5-1	2.2 — 2.8		0.6	18	1.25	10		2
3ФЦМО-2.6-1	2.4 — 2.8		0.4	20	1.22	5		2
2ФЦМО-3.25-3	2.7 — 3.1		0.4	20	1.22	5		2
2ФЦМО-3.25-2	3.0 — 3.5		0.4	20	1.22	5		3
2ФЦМО-3.8-1	3.4 — 4.2		0.4	20	1.22	5		4
2ФЦМО-5.0-2	4.2 — 5.7	14%	0.5	20	1.22	5		5
2ФЦМО-4.7-1	4.2 — 5.2	ПОЛНАЯ	0.5	20	1.22	5		4
2ФЦМО-5.6-1	5.2 — 5.8		0.5	20	1.25	5		6

ТИП	W, ММ	L, ММ	H, ММ	h, мм	c, мм	E, ММ	A, ММ	B, ММ	D, ММ	РИС.
1	45	50	16	3	1	11	43	38	3.4	1
2	20	30	6	2.2	1	10	25	15	2.5	1
3	15	25	6	2.2	1	9	20	10	2.5	1
4	15	25	5.5	2.2	1	9	20	10	2.5	1
5	12	22.2	5.5	2	1	6.1	18.6	8.4	1.8	1
6	12	20	5.5	2.22	1	7	15	7	2.5	1

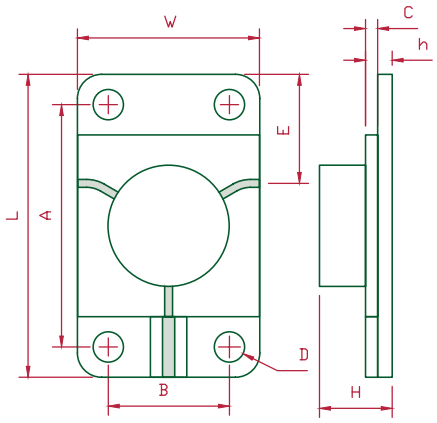

Рис. 1

Возможно изменение характеристик по требованиям заказчика.

Циркуляторы на основании

(5.4 — 8.5 ГГц)

МОДЕЛЬ	ЧАСТОТА, ГГЦ	ШИРИНА РАБОЧЕЙ ПОЛОСЫ	ПРЯМЫЕ ПОТЕРИ, ДБ	РАЗВЯЗКА, ДБ	КСВн	МОЩНОСТЬ, ВТ	ДИАПАЗОН РАБОЧИХ ТЕМПЕРАТУР, °С	ТИП
2ФЦМО-5.7-1	5.4 — 6.0	18%	0.5	20	1.25	5		1
2ФЦМО-6.5-1	5.7 — 7.4	ПОЛНАЯ	0.5	20	1.22	5		2
2ФЦМО-6.5-3	5.8 — 7.2	ПОЛНАЯ	0.5	20	1.22	20		3
2ФЦМО-7.5-2	6.3 — 8.5	18%	0.5	20	1.22	5	-30 — +65	2
2ФЦМО-7.5-1	6.3 — 8.5	18%	0.5	20	1.22	5		4
2ФЦМО-7.5-4	6.3 — 8.5	18%	0.5	20	1.22	30		5
2ФЦМО-7.5-3	6.3 — 8.5	18%	0.5	20	1.22	5		6

ТИП	W, ММ	L, ММ	H, ММ	h, мм	c, мм	E, ММ	A, ММ	B, ММ	D, ММ	D1, ММ	РИС.
1	12	22.2	5.5	2	1	6.1	18.6	8.4	1.8		1
2	12	20	5.5	1.85	0.635	6.5	15	7	2.5		1
3	12	11	5.5	1.64	0.635	2					2
4	9	19	5.5	1.64	0.635	7.5	13.75	8	2.4	2	3
5	9	19	5.5	1.64	0.635	8	13.75	8	2.4	2	3
6	10	9	5.5	1.64	0.635	2.5					2

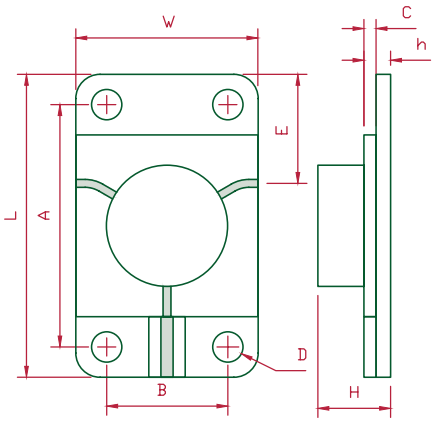

Рис. 1

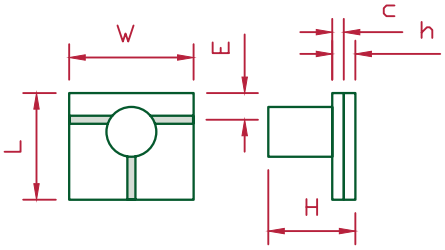

Рис. 2

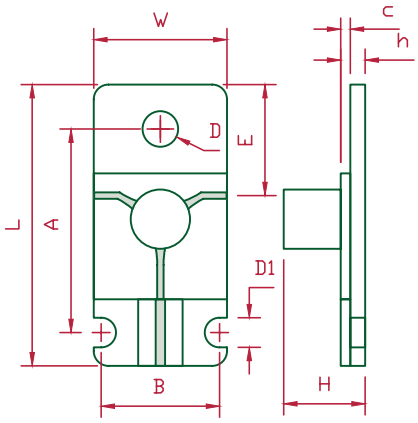

Рис. 3

Возможно изменение характеристик по требованиям заказчика.

Циркуляторы на основании

(6.3 — 12 ГГц)

МОДЕЛЬ	ЧАСТОТА, ГГЦ	ШИРИНА РАБОЧЕЙ ПОЛОСЫ	ПРЯМЫЕ ПОТЕРИ, ДБ	РАЗВЯЗКА, ДБ	КСВн	МОЩНОСТЬ, ВТ	ДИАПАЗОН РАБОЧИХ ТЕМПЕРАТУР, °С	ТИП
2ФЦМО-7.5-5	6.3 — 8.5	18%	0.5	20	1.22	30	-30 — +65	1
2ФЦМО-10.0-1	8.0 — 12.0	ПОЛНАЯ	0.7	18	1.3	5		2
2ФЦМО-10.0-2	8.0 — 12.0		0.7	18	1.3	5		3
2ФЦМО-10.0-6	8.0 — 12.0		0.7	18	1.3	5		4
2ФЦМО-9.5-1	8.4 — 10.7		0.6	20	1.22	5		5
2ФЦМО-9.5-3	8.5 — 10.5		0.6	18	1.3	5		6

ТИП	W, ММ	L, ММ	H, ММ	h, мм	c, мм	E, ММ	A, ММ	B, ММ	E1, ММ	D, ММ	D1, ММ	РИС.
1	16	14	4	1	0.635	4						1
2	10	10	5	1.64	0.635	1.5			7			2
3	10	10	5	0.7	0.5	1.5			7			2
4	9	10	3	0.7	0.5	1			7			2
5	9	19	3.85	1.64	0.635	7.5	13.75	8		2.4	2	3
6	7	7	5	1.64	0.635	1.5						1

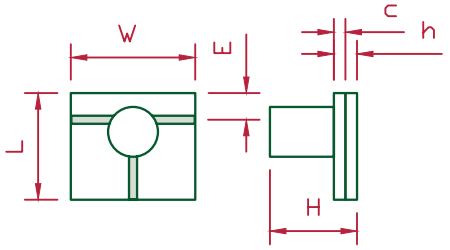

Рис. 1

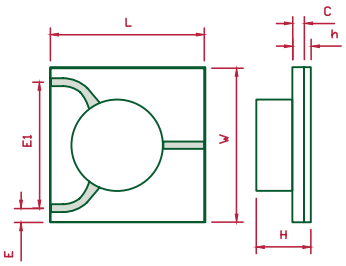

Рис. 2

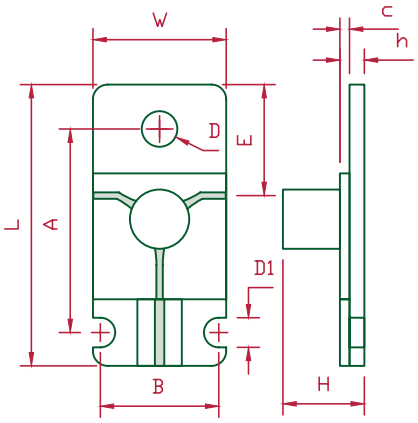

Рис. 3

Возможно изменение характеристик по требованиям заказчика.

Циркуляторы на основании

(8.5 — 10.7 ГГц)

МОДЕЛЬ	ЧАСТОТА, ГГЦ	ШИРИНА РАБОЧЕЙ ПОЛОСЫ	ПРЯМЫЕ ПОТЕРИ, ДБ	РАЗВЯЗКА, ДБ	КСВн	МОЩНОСТЬ, ВТ	ДИАПАЗОН РАБОЧИХ ТЕМПЕРАТУР, °С	ТИП
2ФЦМО-9.1-1*	8.5 — 9.70	ПОЛНАЯ	0.5	18	1.3	5		1
2ФЦМО-9.5-4	8.5 — 10.5	12%	0.5	20	1.25	12	-30 — +65	2
2ФЦМО-9.5-5	8.7 — 10.7	12%	0.4	20	1.22	25		3

*** Монтаж осуществляется на немагнитное основание.**

ТИП	W, ММ	L, ММ	H, ММ	h, мм	c, мм	E, ММ	A, ММ	E1, ММ	E2, ММ	D, ММ	РИС.
1	8.4	8.4	3.5	1.01	0.635	0.76		6.88	7.3		1
2	7	19.5	5.5	1.64	0.635	6	15.5	7		2.5	2
3	6.5	6.5	3.8	1.5	0.5	1.5					3

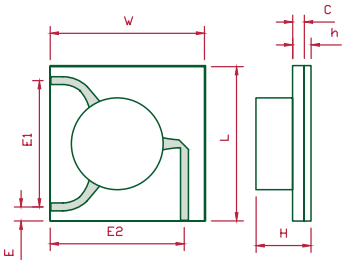

Рис. 1

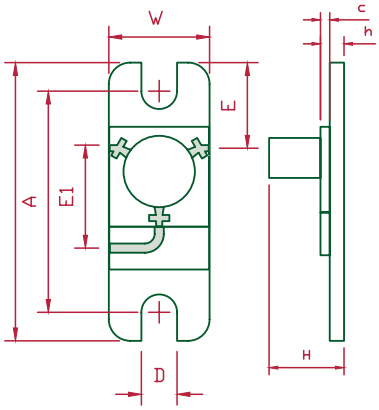

Рис. 2

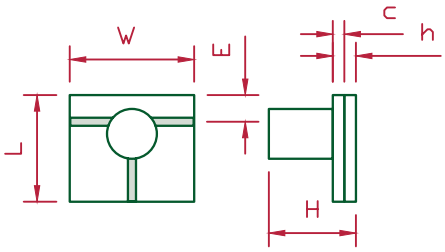

Рис. 3

Возможно изменение характеристик по требованиям заказчика.

Циркуляторы на основании

(8.8 — 10.4 ГГц)

МОДЕЛЬ	ЧАСТОТА, ГГЦ	ШИРИНА РАБОЧЕЙ ПОЛОСЫ	ПРЯМЫЕ ПОТЕРИ, ДБ	РАЗВЯЗКА, ДБ	КСВн	МОЩНОСТЬ, ВТ	ДИАПАЗОН РАБОЧИХ ТЕМПЕРАТУР, °С	ТИП
2ФЦМО-9.5-6	8.8 — 10.2	8%	0.5	19	1.25	40	-30 — +65	1
2ФЦМО-9.5-10	9.0 — 10.0	ПОЛНАЯ	0.35	18	1.25	3		2
2ФЦМО-9.5-11F	9.0 — 10.0		0.55	18	1.25	15		3
2ФЦМО-9.5-12	9.0 — 10.0		0.35	18	1.25	3		4
2ФЦМО-9.8-2*	9.3 — 10.4		0.5	18	1.3	5		5

*** Монтаж осуществляется на немагнитное основание.**

ТИП	W, ММ	L, ММ	H, ММ	h, мм	c, мм	E, ММ	E1, ММ	РИС.
1	7	8	4	1.5	0.5	0.67	6.66	1
2	7	7	2.5	1	0.5	1	5	1
3	7	6	3.1	0.63	0.38	0.5	5	1
4	6	6	3	1	0.5	0.5	5	1
5	8.4	8.4	3.69	1.1	0.5	2.6		2

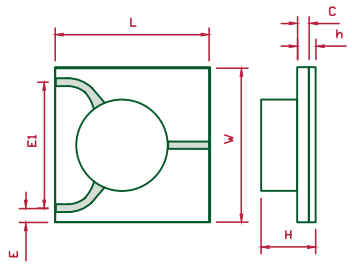

Рис. 1

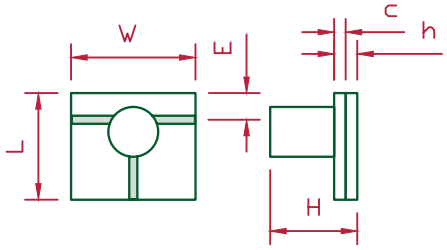

Рис. 2

Возможно изменение характеристик по требованиям заказчика.

Циркуляторы на основании

(9.3 — 14.5 ГГц)

МОДЕЛЬ	ЧАСТОТА, ГГЦ	ШИРИНА РАБОЧЕЙ ПОЛОСЫ	ПРЯМЫЕ ПОТЕРИ, ДБ	РАЗВЯЗКА, ДБ	КСВН	МОЩНОСТЬ, ВТ	ДИАПАЗОН РАБОЧИХ ТЕМПЕРАТУР, °С	ТИП
2ФЦМО-9.8-1	9.3 — 10.4	ПОЛНАЯ	0.5	18	1.3	5	-30 — +65	1
2ФЦМО-11-1	10.0 — 12.0		0.6	18	1.3	5		2
2ФЦМО-13.1-1	11.7 — 14.5		0.5	18	1.3	5		3
2ФЦМО-12.75-1	12.0 — 13.5		0.6	18	1.3	5		4
2ФЦМО-12.75-2	12.0 — 13.5		0.6	18	1.3	5		5

ТИП	W, ММ	L, ММ	H, ММ	h, мм	c, мм	E, ММ	A, ММ	B, ММ	E1, ММ	E2, ММ	D, ММ	D1, ММ	РИС.
1	7	7	3.69	1.14	0.5	0.96			5.08	1.47			1
2	7	15.5	4.8	1.64	0.635	6.5	11	6			2.5	2	2
3	7	7	4.5	1.5	0.5	1.5							3
4	6	9	4	1.5	0.5	2.2			4.6				4
5	6	9	3	1	0.5	2.2			5.6				4

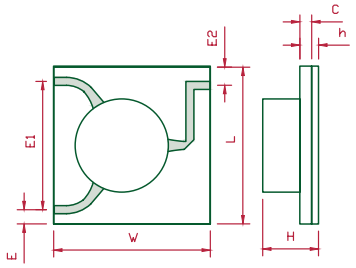

Рис. 1

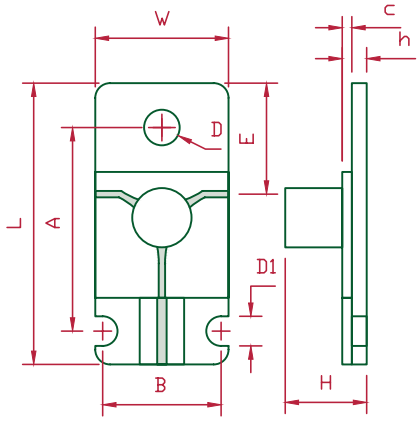

Рис. 2

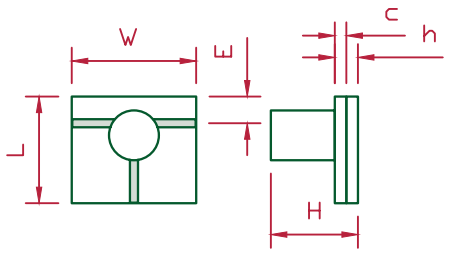

Рис. 3

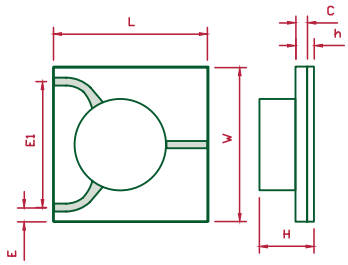

Рис. 4

Возможно изменение характеристик по требованиям заказчика.

Циркуляторы на основании

(12 — 18 ГГц)

МОДЕЛЬ	ЧАСТОТА, ГГЦ	ШИРИНА РАБОЧЕЙ ПОЛОСЫ	ПРЯМЫЕ ПОТЕРИ, ДБ	РАЗВЯЗКА, ДБ	КСВн	МОЩНОСТЬ, ВТ	ДИАПАЗОН РАБОЧИХ ТЕМПЕРАТУР, °С	ТИП
2ФЦМО-12.75-3	12.0 — 13.5	ПОЛНАЯ	0.6	18	1.3	5		1
2ФЦМО-14.5-1	13.3 — 15.7	8%	0.5	19	1.25	5	-30 — +65	2
2ФЦМО-14.5-2	13.3 — 15.7	8%	0.5	19	1.25	5		3
2ФЦМО-16-2	14.0 — 18.0	ПОЛНАЯ	0.75	17	1.37	10	-40 — +85	4
2ФЦМО-16.5-1	15.5 — 17.5	ПОЛНАЯ	0.5	19	1.25	5	-30 — +65	2

ТИП	W, ММ	L, ММ	H, ММ	h, мм	c, мм	E, ММ	A, ММ	B, ММ	E1, ММ	D, ММ	D1, ММ	РИС.
1	6	9	3	1	0.5	2.2			4.6			1
2	7	15.5	4.8	1.5	0.5	6.5	11	6		2.5	2	2
3	7	7	4.8	1.5	0.5	1.5						3
4	5	5	3	0.9	0.5	0.77			3.46			1

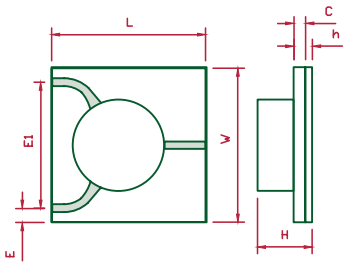

Рис. 1

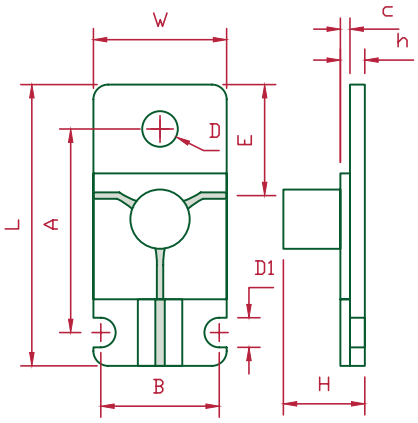

Рис. 2

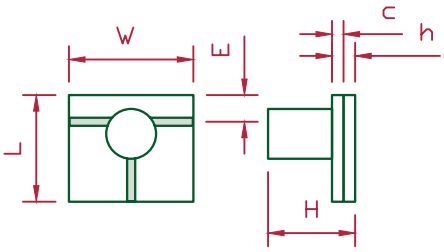

Рис. 3

Возможно изменение характеристик по требованиям заказчика.

Циркуляторы на основании

(16.6 — 25.5 ГГц)

МОДЕЛЬ	ЧАСТОТА, ГГЦ	ШИРИНА РАБОЧЕЙ ПОЛОСЫ	ПРЯМЫЕ ПОТЕРИ, ДБ	РАЗВЯЗКА, ДБ	КСВн	МОЩНОСТЬ, ВТ	ДИАПАЗОН РАБОЧИХ ТЕМПЕРАТУР, °С	ТИП
2ФЦМО-17-5	16.6 — 17.6	ПОЛНАЯ	0.6	19	1.27	10	-30 — +65	1
2ФЦМО-17-6	16.6 — 17.6		0.6	19	1.27	10		2
2ФЦМО-18.7-1	17.7 — 19.7		0.7	19	1.25	2		3
2ФЦМО-22-1	21.2 — 23.6		0.7	19	1.25	2		3
2ФЦМО-23.75-1	22.5 — 25.0		0.8	18	1.35	2		4
2ФЦМО-24.7-1	24.0 — 25.5		0.9	20	1.22	2		5

ТИП	W, ММ	L, ММ	H, ММ	h, мм	c, мм	E, ММ	A, ММ	B, ММ	E1, ММ	D, ММ	D1, ММ	РИС.
1	5	5	3.5	0.9	0.5	0.77			3.46			1
2	7	6	3.5	0.9	0.5	0.7			5.6			1
3	6	12.2	4.8	1.65	0.38	4.67	9.2	5		1.8	2	3
4	5	5	3.8	1.25	0.25	1						2
5	6	12.2	4.8	1.52	0.25	4.67	9.2	5		1.8	2	3

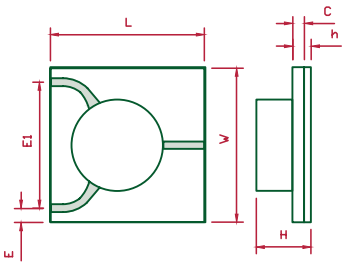

Рис. 1

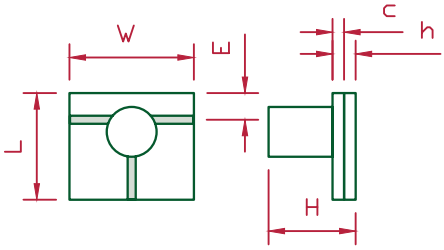

Рис. 2

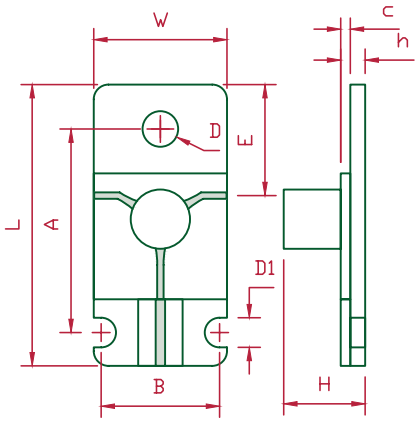

Рис. 3

Возможно изменение характеристик по требованиям заказчика.

Циркуляторы на основании

(24 — 35 ГГц)

МОДЕЛЬ	ЧАСТОТА, ГГЦ	ШИРИНА РАБОЧЕЙ ПОЛОСЫ	ПРЯМЫЕ ПОТЕРИ, ДБ	РАЗВЯЗКА, ДБ	КСВн	МОЩНОСТЬ, ВТ	ДИАПАЗОН РАБОЧИХ ТЕМПЕРАТУР, °С	ТИП
2ФЦМО-24.7-2	24.0 — 25.5		0.8	20	1.22	2		1
2ФЦМО-28-1	27.5 — 28.5		0.9	20	1.22	2		2
1ФЦМО-30-2	28.0 — 32.0		1.1	18	1.3	2		2
1ФЦМО-30-1	29.0 — 31.5	ПОЛНАЯ	0.9	20	1.22	2	-30 — +65	2
1ФЦМО-32.5-3	30.0 — 35.0		1	17	1.35	2		3
1ФЦМО-32.5-2	30.0 — 35.0		1	17	1.35	2		4
1ФЦМО-32.5-4	30.0 — 35.0		1	17	1.35	2		4

ТИП	W, ММ	L, ММ	H, ММ	h, мм	c, мм	E, ММ	A, ММ	B, ММ	D, ММ	D1, ММ	РИС.
1	6	5	4.8	1.25	0.25	1					1
2	6	12.2	4.8	1.52	0.25	4.67	9.2	5	1.8	2	2
3	5	12.2	3.8	1.2	0.2	4.67	9.2	4.86	1.8	1.8	2
4	5	5	3.8	1.2	0.2	1					1

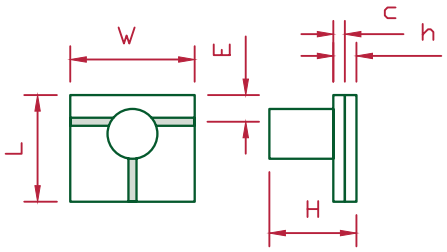

Рис. 1

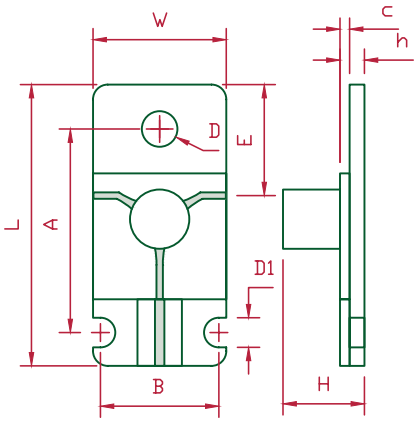

Рис. 2

Возможно изменение характеристик по требованиям заказчика.

Циркуляторы на основании

(32 — 38 ГГц)

МОДЕЛЬ	ЧАСТОТА, ГГЦ	ШИРИНА РАБОЧЕЙ ПОЛОСЫ	ПРЯМЫЕ ПОТЕРИ, ДБ	РАЗВЯЗКА, ДБ	КСВн	МОЩНОСТЬ, ВТ	ДИАПАЗОН РАБОЧИХ ТЕМПЕРАТУР, °С	ТИП
1ФЦМО-34-1	32.0 — 36.0	6%	0.8	18	1.3	2	-30 — +65	1
1ФЦМО-35-1	34.0 — 36.0	8%	0.9	18	1.3	2		2
1ФЦМО-36-1	34.0 — 38.0		0.8	18	1.3	2		3
1ФЦМО-36-2	34.0 — 38.0		0.8	18	1.3	2		1
1ФЦМО-36-3	34.0 — 38.0		0.8	18	1.3	2		4

ТИП	W, ММ	L, ММ	H, ММ	h, мм	c, мм	E, ММ	A, ММ	B, ММ	D, ММ	D1, ММ	РИС.
1	3.5	4	2.8	0.7	0.2	1.2					1
2	5	12.2	3.8	1.2	0.2	4.67	9.2	4.86	1.8	1.8	2
3	3.5	4	3.5	1.2	0.2	1.2					1
4	3.5	3.5	2.8	0.7	0.2	0.7					1

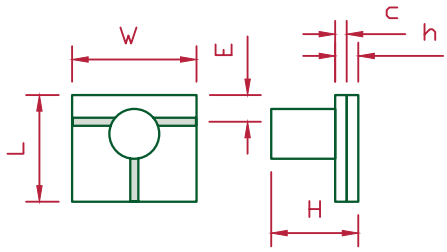

Рис. 1

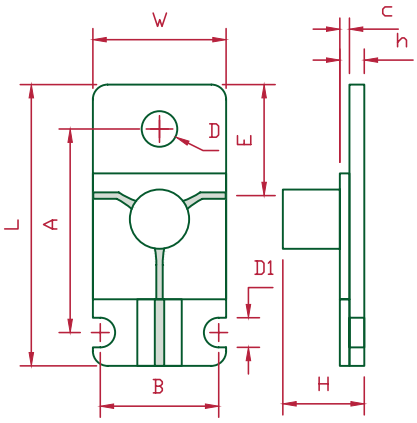

Рис. 2

Возможно изменение характеристик по требованиям заказчика.

Циркуляторы на основании

(34 — 39 ГГц)

МОДЕЛЬ	ЧАСТОТА, ГГЦ	ШИРИНА РАБОЧЕЙ ПОЛОСЫ	ПРЯМЫЕ ПОТЕРИ, ДБ	РАЗВЯЗКА, ДБ	КСВн	МОЩНОСТЬ, ВТ	ДИАПАЗОН РАБОЧИХ ТЕМПЕРАТУР, °С	ТИП
1ФЦМО-35-2*	34.0 — 36.0	ПОЛНАЯ	0.9	18	1.3	2	-30 — +65	1
1ФЦМО-35-3	34.0 — 36.0	ПОЛНАЯ	0.9	18	1.3	2		2
1ФЦМО-36-4	34.0 — 38.0	8%	0.9	18	1.3	2		3
1ФЦМО-36.5-2	34.4 — 38.6	ПОЛНАЯ	0.9	18	1.3	2		4
1ФЦМО-36.5-1*	34.4 — 38.6	ПОЛНАЯ	0.9	18	1.3	2		1
1ФЦМО-37-1	35.0 — 39.0	8%	0.9	18	1.3	2		2

*** Монтаж осуществляется на немагнитное основание.**

ТИП	W, ММ	L, ММ	H, ММ	h, мм	c, мм	E, ММ	A, ММ	B, ММ	E1, ММ	D, ММ	D1, ММ	РИС.
1	5	5.5	3.8	0.7	0.2	1.5						1
2	5	5	3.8	1.2	0.2	1						1
3	4	4	2.5	0.7	0.2	0.4			3.2			2
4	5	12.2	3.8	1.2	0.2	4.67	9.2	4.86		1.8	1.8	3

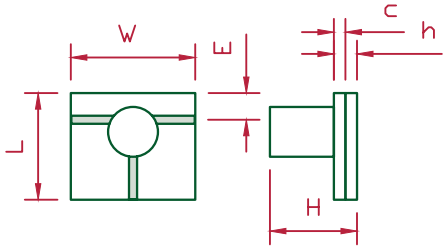

Рис. 1

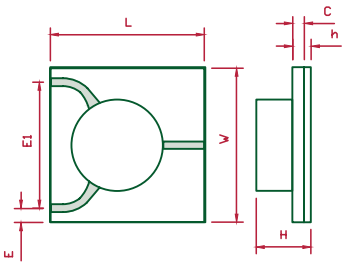

Рис. 2

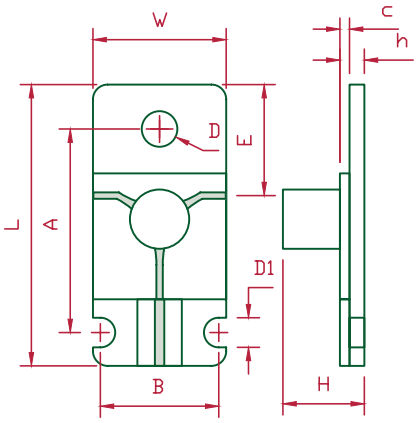

Рис. 3

Возможно изменение характеристик по требованиям заказчика.

Циркуляторы на основании

(37 — 43 ГГц)

МОДЕЛЬ	ЧАСТОТА, ГГЦ	ШИРИНА РАБОЧЕЙ ПОЛОСЫ	ПРЯМЫЕ ПОТЕРИ, ДБ	РАЗВЯЗКА, ДБ	КСВн	МОЩНОСТЬ, ВТ	ДИАПАЗОН РАБОЧИХ ТЕМПЕРАТУР, °С	ТИП
1ФЦМО-38.5-1	37.0 — 40.0	5%	1	18	1.33	2	-30 — +65	1
1ФЦМО-38.5-2	37.0 — 40.0	5%	0.9	18	1.33	2		2
1ФЦМО-40-1*	38.5 — 41.5	ПОЛНАЯ	1	18	1.33	2		3
1ФЦМО-41-1*	39.5 — 42.5	7%	1	18	1.35	1		4
1ФЦМО-41-2	39.5 — 42.5	7%	1.1	17	1.35	1		5
1ФЦМО-42.0-1	41.0 — 43.0	8%	1	18	1.35	1		6

*** Монтаж осуществляется на немагнитное основание.**

ТИП	W, ММ	L, ММ	H, ММ	h, мм	c, мм	E, ММ	A, ММ	B, ММ	D, ММ	D1, ММ	РИС.
1	5	12.2	3.8	1.2	0.2	4.67	9.2	4.86	1.8	1.8	1
2	5	5	3.8	1.2	0.2	1					2
3	5	5	3.8	0.7	0.2	1					2
4	3.5	4	3.8	0.7	0.2	1.2					2
5	5	5	6.5	3.2	0.2	1.1					2
6	4.6	5	3.8	1.2	0.2	1.5					2

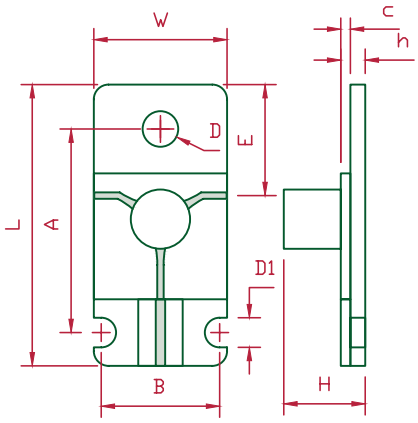

Рис. 1

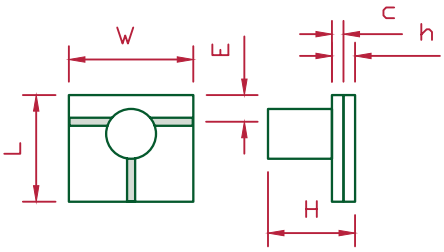

Рис. 2

Возможно изменение характеристик по требованиям заказчика.

Х-циркуляторы на основании

(2.3 — 12 ГГц)

МОДЕЛЬ	ЧАСТОТА, ГГЦ	ШИРИНА РАБОЧЕЙ ПОЛОСЫ	ОСЛАБЛЕНИЕ(1-2), ДБ	ОСЛАБЛЕНИЕ(3-1), ДБ	ОСЛАБЛЕНИЕ(2-1), ДБ	ОСЛАБЛЕНИЕ(1-3), ДБ	ОСЛАБЛЕНИЕ(3-2), ДБ	ОСЛАБЛЕНИЕ(2-3), ДБ	КСВн	МОЩНОСТЬ, ВТ	ТИП
3ФХМО-2.45-1	2.3 — 2.6		0.3	0.7	20	33	20	20	1.22	20	1
2ФХМО-3.3-1	3.1 — 3.5	ПОЛНАЯ	0.4	0.8	20	33	20	20	1.25	20	2
2ФХМО-5.7-1	5.4 — 6.0		0.5	0.9	20	33	20	20	1.25	20	3
2ФХМО-7.5-1	6.3 — 8.6	18%	0.5	0.9	20	33	20	20	1.25	6	4
2ФХМО-10.0-8	8.0 — 12.0	ПОЛНАЯ	0.8	1.4	18	30	18	18	1.35	6	5

ТИП	W, ММ	L, ММ	h, ММ	c, ММ	G, ММ	E, ММ	E1, ММ	A, ММ	B, ММ	D, ММ	H, ММ	РИС.
1	40	30	2.00	1	20	10		25	35	2.5	6	1
2	30	25	2.00	1	16	7.5		20	25	2.5	6	1
3	24	22.2	2.00	1	16.1	6		18.6	20.4	1.8	5.5	1
4	18	13.7	1.64	0.635	9.25	4.5		11.2	15.35	1.8	5.5	1
5	9.4	15.2	1.64	0.635	7	2	10				4.5	2

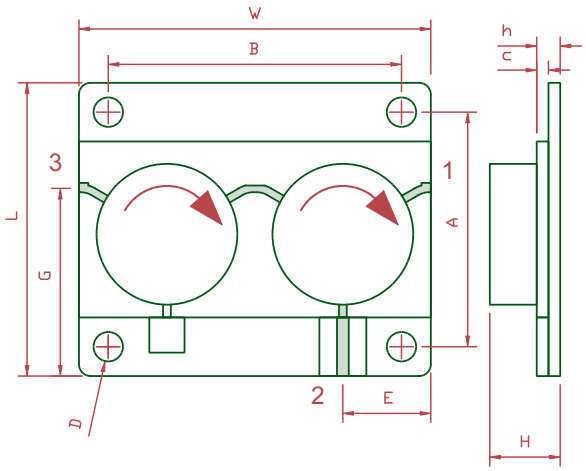

Рис. 1

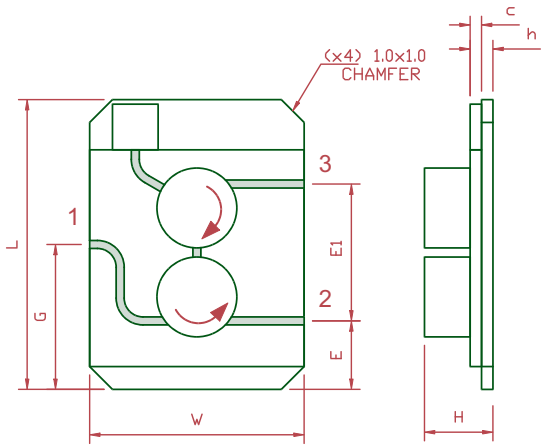

Рис. 2

Возможно изменение характеристик по требованиям заказчика.

Х-циркуляторы на основании

(8 — 12 ГГц)

МОДЕЛЬ	ЧАСТОТА, ГГЦ	ШИРИНА РАБОЧЕЙ ПОЛОСЫ	ОСЛАБЛЕНИЕ(1-2), ДБ	ОСЛАБЛЕНИЕ(3-1), ДБ	ОСЛАБЛЕНИЕ(2-1), ДБ	ОСЛАБЛЕНИЕ(1-3), ДБ	ОСЛАБЛЕНИЕ(3-2), ДБ	ОСЛАБЛЕНИЕ(2-3), ДБ	КСВн	МОЩНОСТЬ, ВТ	ТИП
2ФХМО-10-16	8.0 — 12.0		0.8	1.4	18	30	18	18	1.35	6	1
2ФХМО-10-10	8.0 — 12.0	ПОЛНАЯ	0.8	1.4	18	30	18	18	1.35	6	2
2ФХМО-10-11	8.0 — 12.0		0.8	1.4	18	30	18	18	1.35	12	3

ТИП	W, ММ	L, ММ	h, ММ	c, ММ	G, ММ	E, ММ	E1, ММ	J, ММ	K, ММ	H, ММ	РИС.
1	9.4	15.2	1.64	0.635	2	2	10			4.5	1
2	9.4	15.2	1.64	0.635	2	2	10			4.5	2
3	8	10.5	1.50	0.5	1.5	1.5	7.5	3	5	4	3

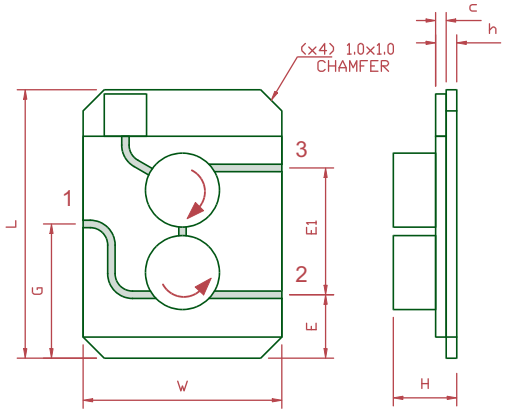

Рис. 1

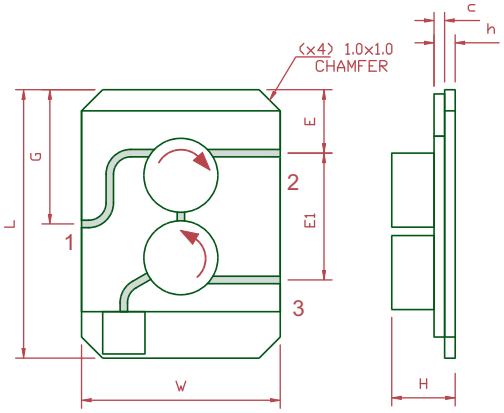

Рис. 2

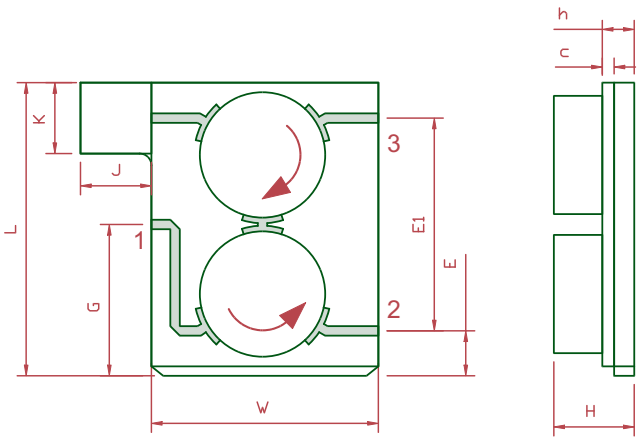

Рис. 3

Возможно изменение характеристик по требованиям заказчика.

Х-циркуляторы на основании
(8 — 12 ГГц)

МОДЕЛЬ	ЧАСТОТА, ГГЦ	ШИРИНА РАБОЧЕЙ ПОЛОСЫ	ОСЛАБЛЕНИЕ(1-2), ДБ	ОСЛАБЛЕНИЕ(3-1), ДБ	ОСЛАБЛЕНИЕ(2-1), ДБ	ОСЛАБЛЕНИЕ(1-3), ДБ	ОСЛАБЛЕНИЕ(3-2), ДБ	ОСЛАБЛЕНИЕ(2-3), ДБ	КСВн	МОЩНОСТЬ, ВТ	ТИП
2ФХМО-10-11М	8.0 — 12.0	ПОЛНАЯ	0.8	1.4	18	30	18	18	1.35	12	1
2ФХМО-10-4	8.0 — 12.0		0.8	1.4	18	30	18	18	1.35	12	2
2ФХМО-10-14	8.0 — 12.0		0.8	1.4	18	30	18	18	1.35	12	2
2ФХМО-10-17	8.0 — 12.0		0.8	1.4	18	30	18	18	1.35	6	3

ТИП	W, ММ	L, ММ	h, ММ	c, ММ	G, ММ	E, ММ	E1, ММ	A, ММ	D, ММ	J, ММ	K, ММ	H, ММ	РИС.
1	8	10.5	1.50	0.5	1.5	1.5	7.5			3	5	4	1
2	9.4	12.5	1.64	0.635	6.5	1.5	10			3.1	3	3.7	2
3	9.4	21.2	1.64	0.635	5	5	10	17.2	1.8			4.5	3

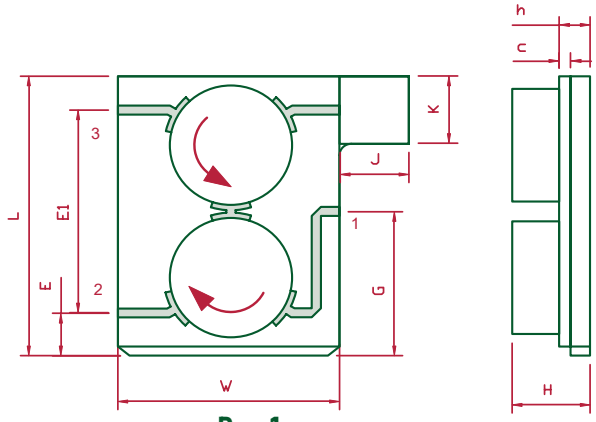

Рис. 1

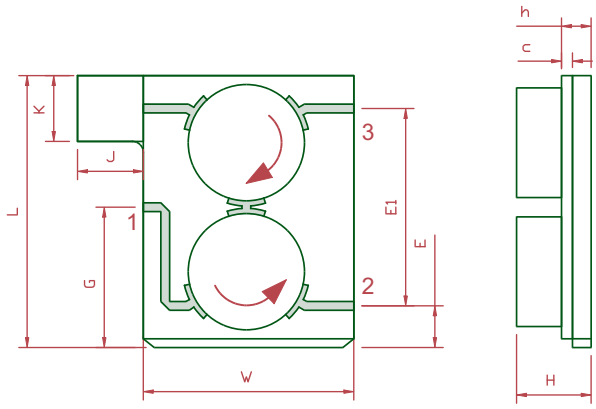

Рис. 2

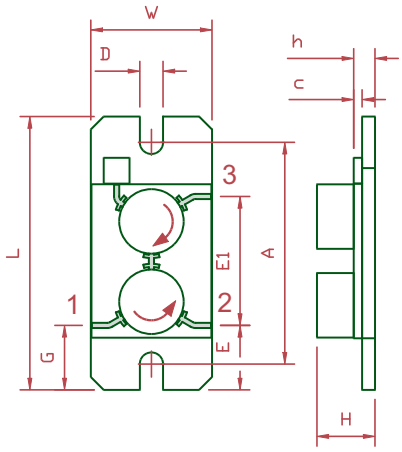

Рис. 3

Возможно изменение характеристик по требованиям заказчика.

Х-циркуляторы на основании

(8.5 — 10.5 ГГц)

МОДЕЛЬ	ЧАСТОТА, ГГЦ	ШИРИНА РАБОЧЕЙ ПОЛОСЫ	ОСЛАБЛЕНИЕ(1-2), ДБ	ОСЛАБЛЕНИЕ(3-1), ДБ	ОСЛАБЛЕНИЕ(2-1), ДБ	ОСЛАБЛЕНИЕ(1-3), ДБ	ОСЛАБЛЕНИЕ(3-2), ДБ	ОСЛАБЛЕНИЕ(2-3), ДБ	КСВн	МОЩНОСТЬ, ВТ	ТИП
2ФХМО-9.5-1*	8.5 — 10.5	10%	0.5	0.9	20	33	20	20	1.25	6	1
2ФХМО-9.5-14	8.5 — 10.5		0.5	0.9	20	33	20	20	1.25	12	2
2ФХМО-9.5-3*	8.5 — 10.5		0.5	0.9	20	33	20	20	1.25	6	3
2ФХМО-9.5-4	8.5 — 10.5		0.5	0.9	20	33	20	20	1.25	12	4

*** Монтаж осуществляется на немагнитное основание.**

ТИП	W, ММ	L, ММ	h, ММ	c, ММ	G, ММ	E, ММ	E1, ММ	D, ММ	J, ММ	H, ММ	РИС.
1	9.4	12.7	1.00	0.5	6.35	3	6			3	1
2	9.4	12.7	1.50	0.5	5	1.7	6.3			3.8	1
3	9.4	12.7	1.00	0.5	6.35	3	6			3	2
4	9.4	14	1.50	0.5	6.35	3	6	1.6	3.4	3.8	3

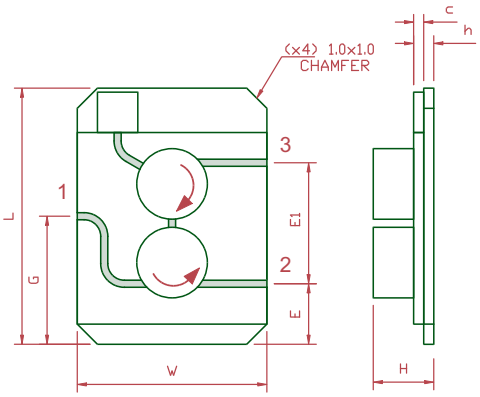

Рис. 1

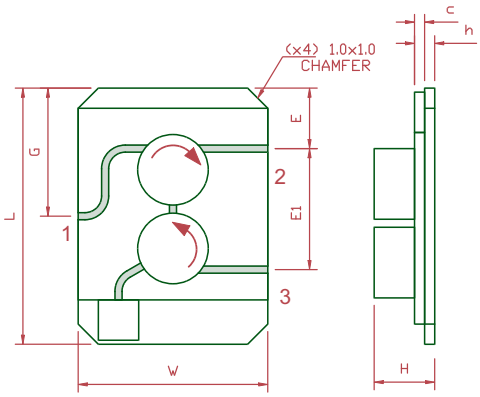

Рис. 2

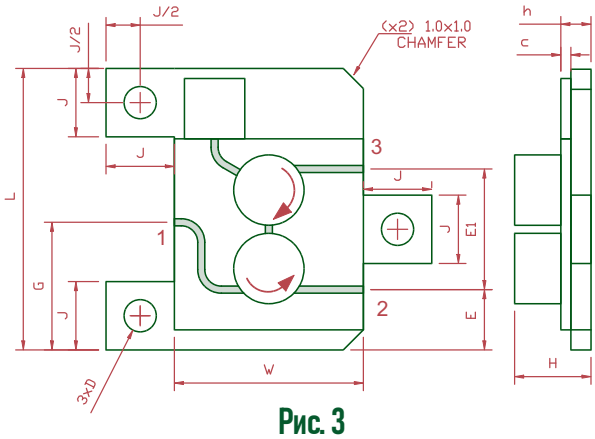

Рис. 3

Возможно изменение характеристик по требованиям заказчика.

Х-циркуляторы на основании

(8.8 — 39.5 ГГц)

МОДЕЛЬ	ЧАСТОТА, ГГЦ	ШИРИНА РАБОЧЕЙ ПОЛОСЫ	ОСЛАБЛЕНИЕ(1-2), ДБ	ОСЛАБЛЕНИЕ(3-1), ДБ	ОСЛАБЛЕНИЕ(2-1), ДБ	ОСЛАБЛЕНИЕ(1-3), ДБ	ОСЛАБЛЕНИЕ(3-2), ДБ	ОСЛАБЛЕНИЕ(2-3), ДБ	КСВн	МОЩНОСТЬ, ВТ	ТИП
2ФХМО-9.2-1	8.80 — 9.60	ПОЛНАЯ	0.5	18	18	18	33	0.9	1.3	12	1
2ФХМО-9.75-3	9.00 — 10.50		0.5	0.8	20	33	20	20	1.3	6	2
2ФХМО-9.9-1	9.20 — 10.60		0.5	0.9	16	33	19	19	1.25	12	3
2ФХМО-26-1	25.00 — 26.98		1	2	20	33	20	20	1.3	1	4
1ФХМО-38-1	37.00 — 39.50		1	2	20	33	20	20	1.3	1	5

ТИП	W, ММ	L, ММ	h, ММ	c, ММ	G, ММ	E, ММ	E1, ММ	A, ММ	B, ММ	D, ММ	J, ММ	K, ММ	H, ММ	РИС.
1	8	12	1.55	0.5	2	2	1.5				3	3	4	1
2	7.5	11.5	0.70	0.5	5.75	3.25	6						3	2
3	6.5	13	1.55	0.5	1.4	1.4	10.2				10.2		3.8	3
4	10	13	1.25	0.25	2.5	5.5		10	7.06	M1.4	3		4.5	4
5	6	6	1.20	0.2	1	5		9	3.06	M1.4	3		4.5	4

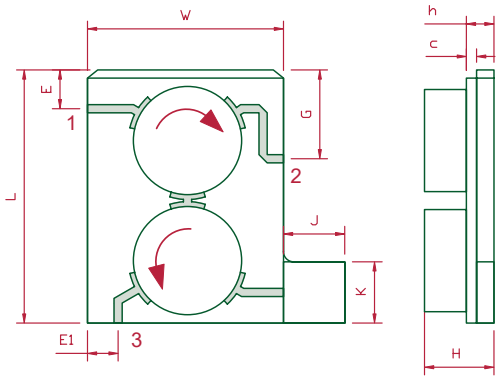

Рис. 1

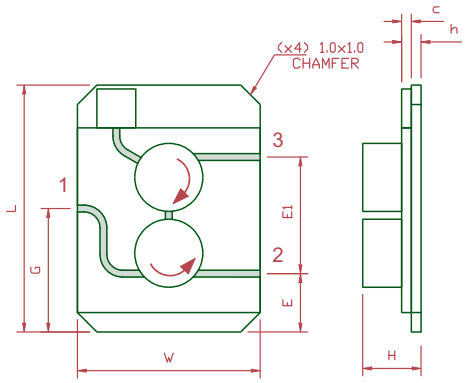

Рис. 2

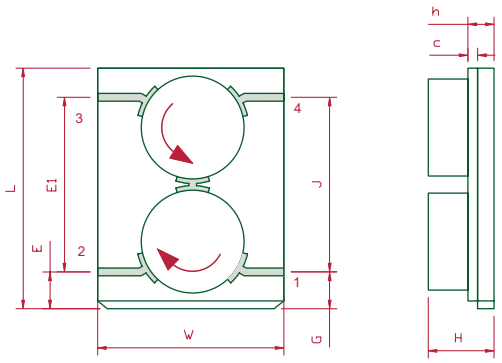

Рис. 3

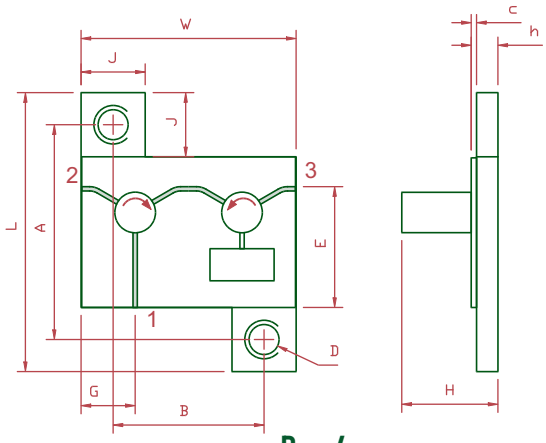

Рис. 4

Возможно изменение характеристик по требованиям заказчика.

Нагрузки (микрополосковые)

(DC — 45 ГГц)

МОДЕЛЬ	ЧАСТОТА, ГГЦ	ШИРИНА РАБОЧЕЙ ПОЛОСЫ	КСВн	МОЩНОСТЬ, ВТ	ДИАПАЗОН РАБОЧИХ ТЕМПЕРАТУР, °С	ТИП
НМ-08-2441-01	DC — 4.0	ПОЛНАЯ	1.2	8	-30 — +65	1
НМ-20-2441-01	DC — 4.0		1.2	20		2
НМ-08-4040-01	3.0 — 6.0		1.2	8		3
НМ-20-4040-02	3.0 — 6.0		1.2	20		3
НМ-02-2220-01	3.0 — 20.0		1.2	2		4
НМ-03-2929-02	2.5 — 16.0		1.2	3		5
НМ-06-2220-01	3.0 — 16.0		1.2	6		4
НМ-12-2929-01	3.0 — 16.0		1.2	12		5
НМ-05-4545-01	24.0 — 32.0		1.2	5		6
НМ-05-4545-02	32.0 — 45.0		1.2	5		7
НМ-05-2090-01	24.0 — 32.0		1.2	5		8

ТИП	W, ММ	L, ММ	H, ММ	РИС.
1	2.4	4.15	1	1
2	2.4	4.15	0.9	1
3	4	4	1	2
4	2.2	2	0.5	2
5	2.9	2.9	0.7	2
6	4.5	4.5	0.25	3
7	4.5	4.5	0.2	3
8	2	9	0.25	3

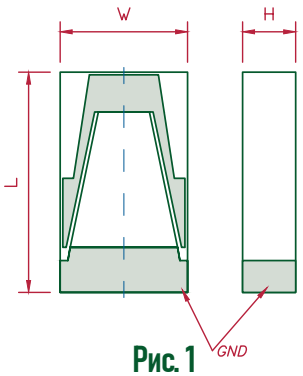

Рис. 1

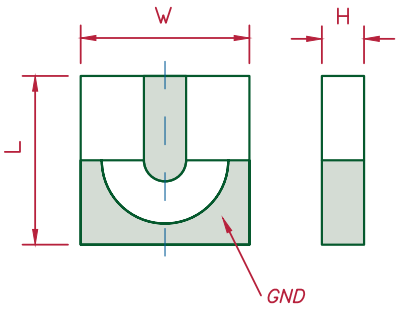

Рис. 2

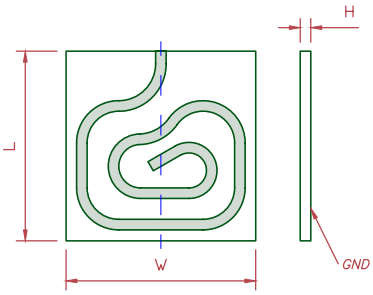

Рис. 3

Возможно изменение характеристик по требованиям заказчика.